SILVERLINE

BULAŞIK MAKİNESİ
KULLANIM KILAVUZU

DISHWASHER
USER MANUAL

MODEL
D11042B03

www.silverline.com

Bu ürünü seçtiğiniz için teşekkür ederiz. Sizin için en ideal ürünü ve günlük yaptığınız işleriniz için en iyi ev aletleri ürün yelpazemizi sunmaktan gurur duyuyoruz.

Cihazın doğru ve güvenli şekilde kullanılması ve cihaza verimli şekilde bakım yapılmasına yönelik yardımcı ipuçlarını öğrenmek için bu kılavuzu dikkatlice okuyun.

Bulaşık makinesini yalnızca bu talimatları dikkatli bir şekilde okuduktan sonra kullanın. Daha sonra kullanabilecek kişiler için bu kılavuzu daima saklamanızı öneririz.

Lütfen cihazın bu kullanım kılavuzu, garanti belgesi, servis merkezi adresi ve enerji verimliliği etiketi ile birlikte teslim edilip edilmediğini kontrol edin. Her ürün, “seri numarası” olarak da adlandırılan ve garanti belgesinde veya kapağın iç tarafında sağ tarafta yukarıda bulunan seri numarası plakasında basılı olan benzersiz 16 karakterlik bir kodla tanımlanır. Bu kod, ürününün kaydını yaparken ihtiyaç duyacağınız veya Teknik Destek Merkezi ile görüşürken gerekli olacak ürününüze ait benzersiz bir koddur.

Şekil A

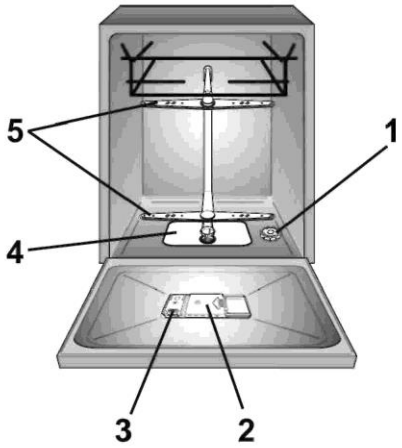

İçindekiler

1. GENEL GÜVENLİK KURALLARI
2. SU BAĞLANTISI
3. TUZ EKLENMESİ
4. ÜST SEPETİN AYARLANMASI (YALNIZCA BAZI MODELLERDE)
5. BULAŞIKLARIN YERLEŞTİRİLMESİ
6. TEST LABORATUVARI İÇİN BİLGİLER
7. DETERJAN EKLENMESİ
8. DETERJAN TİPLERİ
9. PARLATICI EKLENMESİ
10. FİLTRELERİN TEMİZLENMESİ
11. FAYDALI BİLGİLER
12. TEMİZLİK VE BAKIM
13. KONTROL PANELİNİN AÇIKLAMASI
14. TEKNİK VERİLER
15. PROGRAM SEÇİMİ VE ÖZEL İŞLEVLER
16. PROGRAM AÇIKLAMASI
17. SU YUMUŞATMA ÜNİTESİ
18. SORUN GİDERME VE GARANTİ
19. ÇEVRE KOŞULLARI
20. NAKLİYE İLE İLGİLİ ÖNEMLİ BİLGİLER
21. ENERJİ TASARRUFU
22. DOLAP MONTAJI İÇİN TEKNİK BİLGİLER
23. ÜRÜN BİLGİ FORMU
24. MÜŞTERİ SERVİS VE GARANTİ
25. YETKİLİ SERVİS LİSTESİ
26. GARANTİ BELGESİ

1. GENEL GÜVENLİK KURALLARI

- Bu cihazlar aşağıdaki şekilde, evlerde ve benzeri yerlerde kullanılmak üzere tasarlanmıştır:
  - İş yerleri, ofisler ve diğer çalışma ortamlarındaki personel mutfaklarında;
  - Çiftlik evleri;
  - Otel, motel ve benzeri mekanlarda bulunan müşteriler;
  - Oda kahvaltı hizmet sunan tesisler için.

Bu cihazın ev ortamından farklı bir yerde veya tipik ev işlerinden farklı bir amaçla, uzman veya eğitimli kullanıcılar tarafından ticari amaçla kullanılması yukarıda sayılan uygulamalar arasında yer almamaktadır. Makine buna aykırı bir şekilde kullanılacak olursa, makinenin ömrü kısalabilir ve üretici garantisi geçersiz kalabilir. Cihazda oluşan herhangi bir hasar ya da evle ilgili veya ev ortamında kullanımıyla tutarlı olmayan herhangi bir kullanımdan kaynaklanan (evle ilgili ya da ev ortamında olsa bile) herhangi bir hasar ya da zarar üretici tarafından yasaların izin verdiği ölçüde kabul edilmeyecektir.

- **AB pazarı için**
  Cihaz 8 yaş ve üzeri kişiler ile ürün hakkında deneyimi veya bilgisi olmayan sınırlı fiziksel, duyusal veya zihinsel kapasiteye sahip kişiler tarafından,ancak gözetim altında olmaları veya cihazın çalıştırılmasıyla ilgili talimatlar verilmesi şartıyla, olası risklerin bilincinde olarak güvenli bir şekilde kullanılabilir.

- **AB dışı pazarlar için**
  Bu cihaz, güvenliklerinden sorumlu bir kişi tarafından cihazın kullanımına ilişkin talimat verilmedikçe ya da gözetim altında tutulmadıkça, bedensel, duyusal veya zihinsel kapasitesi sınırlı olan ya da yeterli bilgi ve tecrübeye sahip olmayan kişilerce (çocuklar da dahil) kullanılmak üzere tasarlanmamıştır.

- Cihazla oynamadıklarından emin olmak için çocuklar gözetim altında tutulmalıdır.

- 3 yaşından küçük çocuklar, gözetim altında olmadıkları zaman cihazdan uzak tutulmalıdır.

- Eğer besleme kablosu hasar görmüşse üretici ya da servis acentesinden edinilebilecek Özel bir kablo veya düzenekle değiştirilmelidir.

- Su bağlantısını yapmak için sadece cihazla birlikte teslim edilen hortum takımlarını kullanın (eski hortum takımlarını kullanmayın).

- Su basıncı 0,08 MPa ile 0,8 MPa arasında olmalıdır.

- Halı ve kilimlerin tabanı veya havalandırma deliklerini kapatmadığından emin olun.

- Kurulumdan sonra cihaz, fişe kolay erişim sağlanabilecek bir yerde konumlandırılmalıdır..

- Potansiyel tehlikeleri (ör. takılıp düşme) önlemek için kapağı yatay konumda açık bırakmayın.

- Ürün hakkında daha fazla bilgi almak veya teknik veri sayfasına danışmak için lütfen üreticinin web sitesine göz atın.

- Maksimum yer ayarı sayısı için ürüne bağlı ilgili veri plakasına bakınız.

Elektrik bağlantıları ve güvenlik talimatları

- Teknik bilgiler (besleme gerilimi ve güç girişi) ürünün anma değeri plakasında yer almaktadır.

- Elektrik sisteminin topraklandığından, yürürlükteki tüm kanunlara uygun olduğundan ve prizin cihazın fişi ile uyumlu olduğundan emin olun.

Makinenin topraklanmaması sonucunda gerçekleşen yaralanmalar ve maddi hasarlar için üretici tüm sorumluluğu reddetmektedir.

- Bulaşık makinesinin güç kablolarını ezmediğinden emin olun.

- Genellikle adaptörler, çoklu prizler ve/veya uzatma kabloları kullanılması tavsiye edilmez.

UYARI:
Cihaz, zaman rölesi gibi harici bir anahtarlama cihazı ya da şebeke tarafından düzenli aralıklarla açılan ve kapatılan bir devre üzerinden beslenmemelidir.

- Bulaşık makinesini temizlemeden veya bakımını yapmadan önce, cihazın fişini çekin ve su musluğunu kapatın.

- Makineyi prizden çekerken güç kablosunu veya cihazı çekmeyin.

UYARI:
Yıkama işlemi sırasında su çok yüksek sıcaklıklara ulaşabilir.

- Cihazı açık havaya (yağmur, güneş, vb.) maruz bırakmayın.

- Bulaşık makinesinin kapağına açıkken yaslanılması veya oturulması devrilmesine neden olabilir.

- Hareket ettirirken bulaşık makinesini kapağından tutarak kaldırmayın; taşıma sırasında, kapağı asla arabaya yaslamayın. Bulaşık makinesini iki kişinin taşımasını öneririz.

- Bulaşık makinesi normal mutfak araç-gereçleri için tasarlanmıştır. Benzin, boya, çelik veya demir izleri, aşındırıcı kimyasallar, asitler veya alkaliler tarafından kirletilen eşyalar bulaşık makinesinde yıkanmamalıdır.

- Evde takılı su sertliğini giderme cihazı bulunuyorsa bulaşık makinesinde takılı su yumuşatıcısına tuz eklemeye gerek yoktur.

- Cihaz bozulursa veya düzgünce çalışmayı keserse, su beslemesini kesin ve cihazı kurcalamayın. Onarım işlemi sadece onaylı servis personeli tarafından gerçekleştirilmeli ve sadece orijinal yedek parçalar takılmalıdır. Yukarıdaki tavsiyelere uyulmaması cihazın güvenliği açısından ciddi sonuçlara neden olabilir.

- Ambalajı çıkardıktan sonra makineyi hareket ettirmeniz gerekirse, kapağın altından tutarak kaldırmaya çalışmayın. Kapağı hafifçe açın ve makineyi üst kısımdan tutarak kaldırın.

Bu ürünü CE işaretleyerek, kendi sorumluluğumuz altında, bu ürünün Avrupa mevzuatı kapsamında ilgili tüm güvenlik, sağlık ve çevre gerekliliklerine tam olarak uygun olduğunu onaylarız.

TR

Kurulum

- Tüm ambalaj malzemelerini sökün.

UYARI:
Ambalaj malzemelerini çocukların erişemeyeceği yerlerde saklayın.

- Herhangi bir hasar görmüş olması durumunda bulaşık makinesini kurmayın veya kullanmayın.

- Ürünle birlikte verilen talimatları takip edin.

UYARI:
Bıçaklar ve keskin kısımları olan diğer mutfak eşyaları sepete yerleştirilirken keskin kısımları aşağıda kalmalıdır ya da bunlar yatay konumda yerleştirilmelidir.

2. SU BAĞLANTISI

Cihaz, yeni hortum takımları kullanılarak su şebekesine bağlanmalıdır. Eski hortum takımları yeniden kullanılmamalıdır.

• Giriş ve tahliye hortumları sola veya sağa yönlendirilebilir.

Bulaşık makinesi, 60°C'den daha sıcak olmadığı sürece soğuk veya sıcak suya bağlanabilir.

- Su basıncı 0,08 MPa ile 0,8 MPa arasında olmalıdır.
- Giriş hortumu, makine kullanılmadığında su beslemesinin kesilebilmesi için bir musluğa bağlanmalıdır (şek. 1 B).
- Bulaşık makinesi 3/4" dişli konnektör ile takılır (şek. 2).
- Giriş hortumunu "A" su musluğuna "B" 3/4" bağlantı parçasıyla bağlayarak düzgünce sıkıldığından emin olun.
- Gerekirse giriş borusu 2,5 m'ye kadar uzatılabilir. Uzatma borusu Satış Sonrası Servis Merkezi'nden temin edilebilir.
- Bulaşık makinesi yeni borulara veya uzun süredir kullanılmayan borulara bağlanırsa giriş hortumunu bağlamadan önce birkaç dakika boyunca su akıtın. Bu şekilde, kum veya pas birikintisi su girişi filtresini tıkamaz.

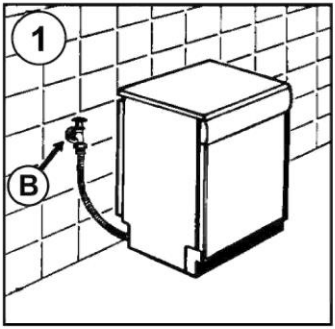

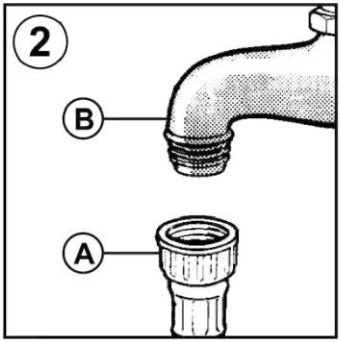

Hidrolik emniyet cihazları

Arızalar nedeniyle suyun normal seviyeleri aşması durumunda, tüm bulaşık makinelerinde su akışını otomatik olarak engelleyen ve/veya fazla miktarları tahliye eden taşma önleyici cihaz bulunmaktadır.

BAZI MODELLER aşağıdaki özelliklerden bir veya daha fazlasına sahip olabilir:

- **SU ENGELLEME SİSTEMİ (şek. 3)**
  Su engelleme sistemi, cihazınızın güvenliğini artırmak için tasarlanmıştır. Sistem, makine arızasından ya da lastik borulardaki ve özellikle de su besleme borusundaki bir kırılmadan kaynaklanabilecek taşmaları önler.

Nasıl çalışır
Cihazın tabanındaki bir hazne olası su sızıntısını toplar ve su musluğunun altına yerleştirilen bir valfi etkinleştiren ve musluk tamamen açık olsa bile suyu bloke eden bir sensör çalıştırır. Elektrikli parçaları içeren "A" **kutusu** hasar görürse, derhal fişi prizden çekin. Güvenlik sisteminin kusursuz bir şekilde çalışmasını sağlamak için, "A" kutulu hortum **şekilde** gösterildiği gibi musluğa bağlanmalıdır. Su besleme hortumu, gerilim altında parçalar içerdiğinden **kesilmemelidir**. Hortum doğru bağlantı için yeterince uzun değilse, daha uzun bir hortumla değiştirilmelidir. Hortum, Teknik Destek Merkezinden temin edilebilir.

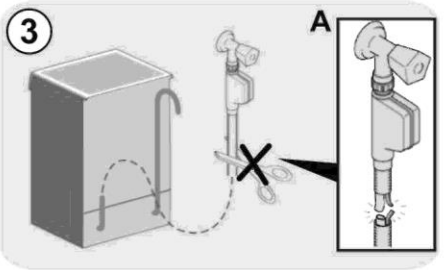

- **AQUASTOP (şekil 4):**
  Besleme borusunda bulunan ve boru bozulursa su akışını durduran bir cihazdır; böyle bir durumda “A” penceresinde kırmızı bir işaret görünür ve tüpün değiştirilmesi gerekir. Somunu sökmek için, tek yönlü kilitleme tertibatına **“B”** basın.

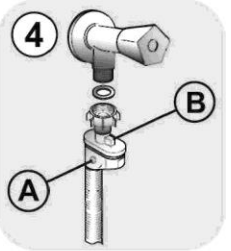

- **AQUAPROTECT - KORUMALI BESLEME BORUSU (şek. 5):**
  Birincil iç borudan “A” su sızarsa şeffaf muhafaza kılıfı “B” yıkama programının tamamlanmasını sağlamak için su çeker. Programın sonunda, besleme borusunu değiştirmek için Müşteri Hizmetleri Merkezi ile iletişim kurun.

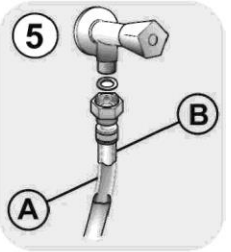

Çıkış hortumu bağlantısı

- Çıkış hortumu, bükülme olmadığından emin olacak şekilde bir denge borusuna boşalmalıdır **(şek. 6)**.
- Denge borusu zemin seviyesinden en az 40 cm yüksek olmalı ve iç çapı en az 4 cm olmalıdır.
- Koku önleyici bir hava tutucu takılması önerilir (şek. 6X). Gerekirse çıkış hortumu zemin seviyesinden maksimum 85 cm yükseklikte tutulmak şartıyla 2,5 m'ye kadar uzatılabilir. Uzatma borusu Satış Sonrası Servis Merkezi'nden temin edilebilir.
- Hortum lavabonun yanına takılabilir, ancak suyun makine çalışırken makineye tekrar girmesini önlemek için suya batırılmamalıdır (şek. 6Y).
- Cihazı bir tezgahın altına monte ederken hortum kelepçesi duvara, tezgahın altında mümkün olan en yüksek konumda bağlanmalıdır **(şek. 6Z)**.
- Giriş ve çıkış hortumlarında bükülme olmadığından emin olun.

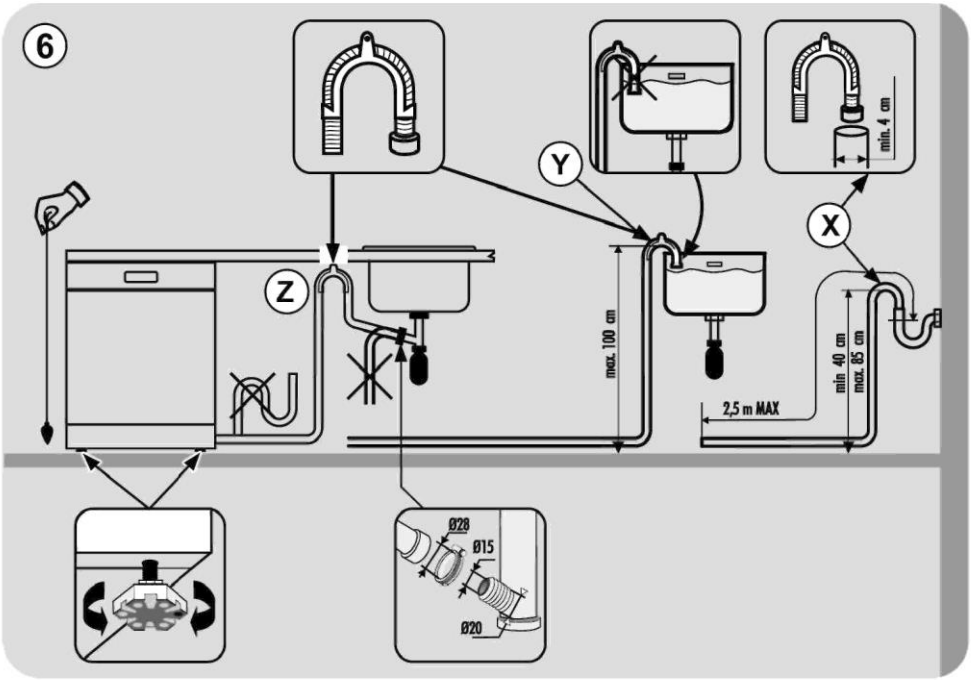

3. TUZ EKLENMESİ

(Şekil A"1")

- Tabaklarda beyaz lekelerin ortaya çıkması genellikle tuz kutusunun doldurulması gerektiğini belirten bir uyarı işaretidir.

- Makinenin altında, tuzun yumuşatıcıyı tazelemesini sağlamak amacıyla bir kap bulunmaktadır.

- Sadece bulaşık makinesi için belirtilen tuz kullanılması gerekir. Diğer tuz türleri, uzun bir süre sonunda yumuşatıcı performansını etkileyebilecek ve bozabilecek az miktarda çözünmeyen parçacık içerir.

- Tuz eklemek için kabın kapağını alttan sökün ve kabı tekrar doldurun.

- Bu işlem sırasında az miktarda su taşar; ancak kap dolana kadar tuz eklemeye devam edin. Kap dolduğunda, tuz artıklarını temizleyin ve musluğu tekrar sıkın.

- Tuzu ekledikten sonra, tam bir yıkama çevrimi veya SOĞUK DURULAMA programı çalıştırılması önerilir.

Tuzu ekledikten sonra, tam bir yıkama çevrimi veya PRE-WASH (ÖN YIKAMA)/COLD RINSE (SOĞUK DURULAMA)/REFRESH (TAZELEME) programını çalıştırmanız GEREKİR.

TR

- Tuz kutusu 1,5 ile 1,8 kg arasında bir kapasiteye sahiptir ve cihazın verimli kullanımı için zaman zaman doldurulmalıdır.

(Sadece ilk çalıştırmada) Cihaz ilk kez kullanılırken tuz kutusu tamamen doldurulduktan sonra, kutu taşana kadar su ilave etmek gerekir.

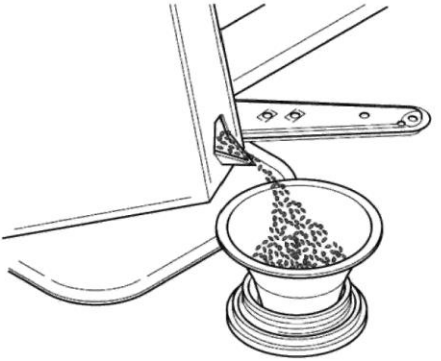

4. ÜST SEPETİN AYARLANMASI (YALNIZCA BAZI MODELLERDE)

- Normalde 29 cm - 32,5 cm tabaklar kullanılıyorsa, üst sepetin üst konuma yerleştirilmesinden sonra tabakları alt sepete aşağıda gösterildiği gibi (modele göre) yerleştirin:

“A” Tipi:

1. “A” ön durdurucularını dışa doğru çevirin;
2. Sepeti çıkarın ve üst konuma yerleştirin;
3. "A" durdurucularını orijinal konumlarına getirin.

Çapı 20 cm’den büyük olan bulaşıklar artık üst sepete yerleştirilemez ve sepet üst konumdayken hareketli destekler kullanılamaz.

“A” Tipi:

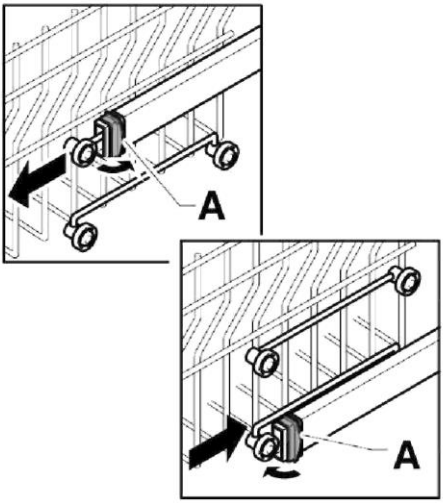

“B” Tipi: (SADECE EASY CLİCK SİSTEMİNE SAHİP MODELLERDE):

1. Üst sepetin çıkarılması:
2. Sepeti her iki yanından tutarak yukarı kaldırın **(şekil 1).**

Çapı 20 cm’den büyük olan bulaşıklar artık üst sepete yerleştirilemez ve sepet üst konumdayken hareketli destekler kullanılamaz.

* Üçüncü bir sepetin takılmış olduğu modellerde, çapı 14 cm'den daha büyük olan tabaklar üst sepete yerleştirilemez.

SEPETİN ALT KONUMA AYARLANMASI:

1. Sepeti her iki yanından tutarak yavaşça yukarı kaldırın (şekil 1);
2. Ardından yavaşça uygun konuma bırakın **(şek. 2).**

DİKKAT: SEPETİ KESİNLİKLE TEK BİR TARAFINDAN KALDIRMAYIN YA DA İNDİRMEYİN (şek.3).

UYARI

Sepeti, bulaşıkları yerleştirmeden ayarlamanızı öneririz.

“B” Tipi:

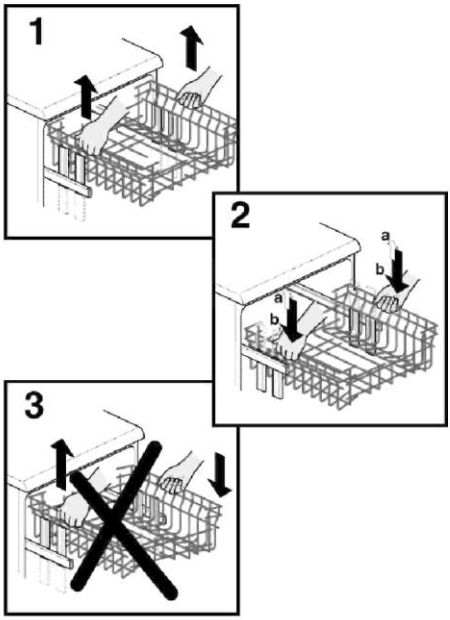

5. BULAŞIKLARIN YERLEŞTİRİLMESİ

Üst sepetin kullanılması

- Üst sepette, sepetin kenarlarına tutturulmuş 4 konumda ayarlanabilen hareketli raflarla bulunmaktadır.

- Alt konumda (A-A1) raflar çay ve kahve fincanları, bıçaklar ve kepçeler gibi mutfak eşyaları için kullanılabilir. Ayrıca lekeli bardaklar da gönül rahatlığıyla rafların ucuna asılabilir.

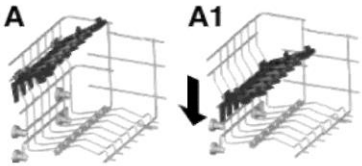

- Sepetin makineye girmesini kolaylaştırmak için büyük tabakların (yaklaşık 26 veya daha büyük) hafifçe arkaya yatırılmış şekilde yerleştirilmesi önerilir.

- Salata kaseleri ve plastik kaseler de üst sepete yerleştirilebilir. Su fıskiyelerinin devirmemesi için eşyaların yerlerine oturtulması tavsiye edilir.

- Üst sepet kullanımda maksimum esneklik sağlayacak şekilde tasarlanmıştır ve iki sıraya 24 tabak, beş sıraya 30 bardak veya karışık bir şekilde yerleştirilebilir.

Standart günlük yük **şek.1**'de gösterilmektedir.

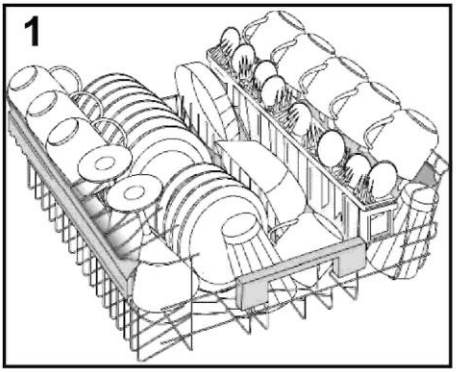

Alt sepetin kullanılması

- Tencereler, fırın kapları, çorba servis kaseleri, salata kaseleri, kapaklar, servis tabakları, yemek tabakları ve çorba kaseleri alt sepete yerleştirilebilir.

- Çatal bıçak takımını, sapları yukarı bakacak şekilde plastik çatal bıçak sepetine yerleştirin ve çatal bıçak sepetini alt sepete (şek. 5), çatal bıçak takımının dönen kolları engellememesine dikkat ederek yerleştirin.

Katlanabilir raflar
Alt sepette, bulaşıklara en iyi dengeyi sağlamak için katlanabilir raflar (şek. 3 ve şek. 4) bulunur. Standart boyutları veya şekilleri olmayan bulaşıklarınızda, maksimum yük esnekliğini garantilemek için rafları kaldırabilir veya alçaltabilirsiniz.

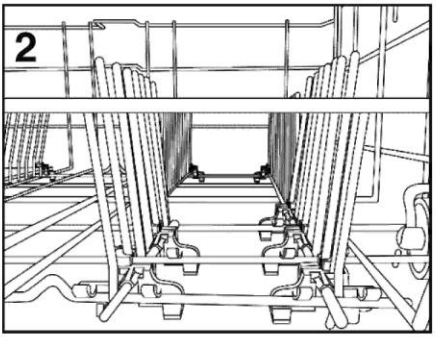

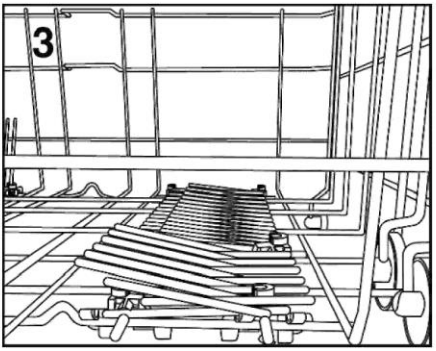

Standart günlük yükün bir örneği **şek.4**'te gösterilmektedir.

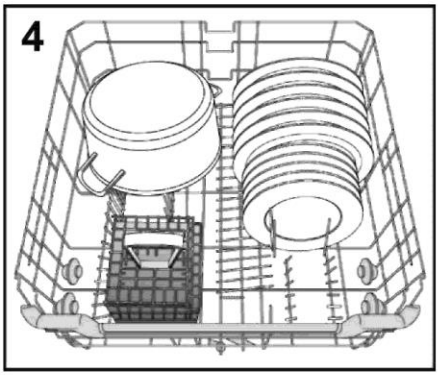

En iyi yıkama sonuçlarını elde etmek için bulaşık makinesini mantıklı şekilde doldurun.

Alt sepetin özellikle tamamen doluyken güvenli bir şekilde çıkarılmasını sağlayan durdurma aygıtı vardır. Tuz eklerken, filtreyi temizlerken ve sıradan bakım işlemlerinde sepetin tamamen çıkarılması gerekir.

Çatal Bıçak Sepeti (sadece bazı modellerde)

Farklı şekillerde yerleştirme yapabilmek için çatal bıçak sepetinin üst kısmı çıkarılabilir **(şek.5).**

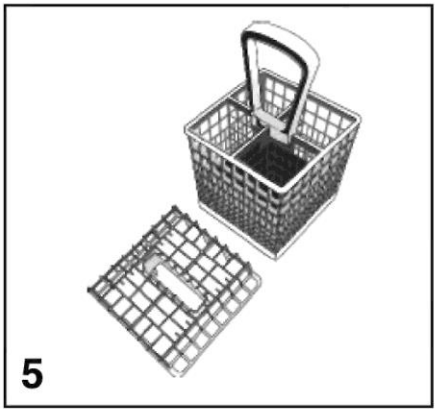

Çatal bıçak rafının konumlandırılmasına ilişkin bir örnek **şekil 4'**te gösterilmektedir.

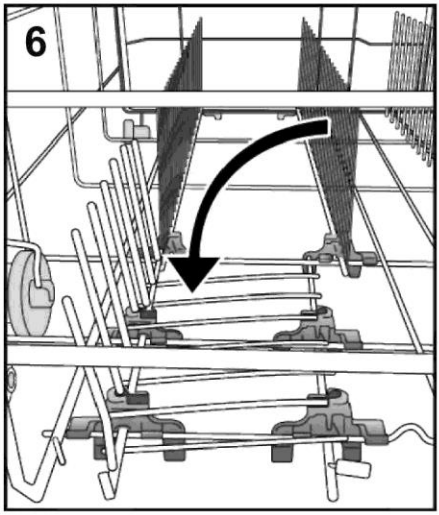

Çatal bıçak sepetini doğru şekilde yerleştirmek ve maksimum dengeyi sağlamak için ön katlanabilir rafları **şek.6**'da gösterilen şekilde indirin.

UYARI:

bıçaklar ve keskin kısımları olan diğer mutfak eşyaları sepete yerleştirilirken keskin kısımları aşağıda kalmalıdır ya da bunlar yatay konumda yerleştirilmelidir.

Üçüncü sepet kullanımı (yalnızca bazı modellerde)

- Üçüncü sepet, küçük mutfak eşyaları veya düz ve uzun şekilli eşyaları yerleştirmek için tasarlanmıştır. Alt sepetlerden bu eşyalar alındığında büyük ürünlerin yerleştirilmesi daha rahat ve daha kolay hale gelir, bu da örneğin alt sepete tabak ve tencere yerleştirmeyi mümkün kılar.
- Üçüncü sepete şu eşyalar yerleştirilebilir: kahve fincanları ve küçük tabaklar, meyve veya tatlı kapları, küçük kaseler, çay bardağı tabakları, mutfak bıçakları ve çatalları, kepçeler ve büyük kaşıklar, rendeler ve küçük ev aleti aksesuarları (örn. mikser bıçakları) .

UYARI

Üçüncü sepet, çatal bıçakların yerleştirilmesi için TASARLANMAMIŞTIR. Çatal bıçak takımlarını sabitleyecek rafların olmaması, bu tür eşyaların alt sepetlere düşmesine neden olabilir.

- Yıkama işleminden en üst seviyede verim almak için bulaşıkların, alt kısımları bulaşık makinesinin tavanına bakacak şekilde yerleştirilmesi önerilir (örn. küçük tabaklar ve kaseler).

- Üçüncü sepet, sepet raylarının başındaki ön durdurucuların çıkarılmasıyla bulaşık makinesinden kolayca alınabilir.

- Üçüncü sepet, kullanım açısından maksimum esneklik sağlayacak şekilde tasarlanmıştır. Eğimli üç bölüme ayrılmış olması ve rafların sabit olmaması nedeniyle çeşitli şekillerde yerleştirme yapılabilir: sadece kahve fincanları ve küçük tabaklar; veya kaseler ve mutfak gereçleri ile birlikte kahve fincanları; veya yine küçük tabaklar, rendeler ve kaşıklar.

Üçüncü sepet (şek.7)

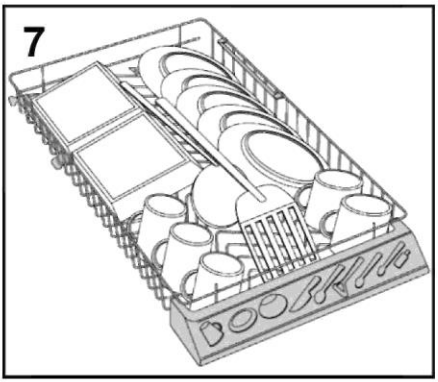

6. TEST LABORATUVARI İÇİN BİLGİLER

EN standardına göre ses seviyelerinin karşılaştırılmalı olarak test edilmesi ve ölçülmesi için gereken bilgileri lütfen SILVERLINE mail adresimizden edinin.

Talebinizde lütfen bulaşık makinesinin model adını ve numarasını belirtin (bkz. anma değeri plakası).

7. DETERJAN EKLENMESİ

(Şekil A "2")

Deterjan

Bulaşık makineleri için toz, sıvı jel veya tablet formunda özel olarak tasarlanmış bir deterjan kullanılması gerekir.

Uygun olmayan deterjanlar (elle bulaşık yıkarken kullanılanlar gibi) bulaşık makinesinde kullanılmak için uygun bileşenler içermez ve bulaşık makinesinin düzgün çalışmasını önler.

Deterjan gözünü doldurma

Deterjan gözü kapağın iç kısmındadır **(şek. A "2").** Gözün kapağı kapanırsa düğmeye **(A)** basarak açın. Her yıkama çevriminin sonunda kapak her zaman açık ve bulaşık makinesinin bir sonraki kullanımında hazırdır.

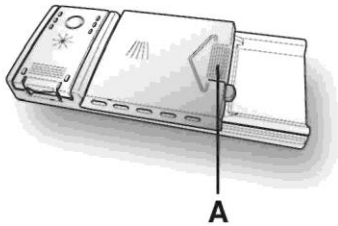

UYARI

Alt sepete bulaşık yerleştirirken, lütfen tabakların veya diğer eşyaların deterjan gözünün açılmasını engellemediğinden emin olun.

Kullanılacak deterjan miktarı, bulaşıkların ne kadar kirli olduğuna ve yıkanacak bulaşıkların cinsine göre değişir. Deterjan bölmesinin (B) yıkama bölümünde 20:30 g deterjan kullanılmasını tavsiye ederiz.

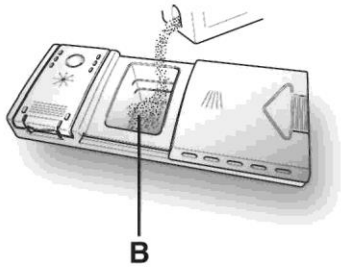

Deterjanı gözün içine döktükten sonra kapağı kapatmak için ilk önce itin (1) ve ardından tık sesi duyana kadar bastırın (2).

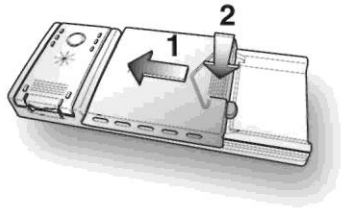

Tüm deterjanlar aynı olmadığından, deterjan kutularındaki talimatlar değişebilir. Kullanıcılara çok az miktarda deterjanın bulaşıkları düzgün bir şekilde temizlemeyeceğini, çok fazla miktarda deterjanın da daha iyi sonuçlar vermeyeceğini ve aynı zamanda atığa neden olduğunu hatırlatmak isteriz.

Aşırı miktarda deterjan kullanmayın ve çevreye verilen zararın azaltılmasına yardımcı olun.

8. DETERJAN TİPLERİ

Tablet deterjanlar

Farklı üreticilerin deterjan tabletleri farklı hızlarda çözünür, bu nedenle kısa programlar sırasında bazı deterjan tabletleri tamamen çözünmediklerinden tam olarak etkili olmayabilir. Bu ürünler kullanılıyorsa deterjanın tamamen kullanılmasını sağlamak için daha uzun programlar seçmeniz önerilir.

Tatmin edici yıkama sonuçları elde etmek için tabletler doğrudan makinenin içine DEĞİL deterjan gözünün yıkama bölümüne yerleştirilmelidir.

Konsantre deterjanlar

Daha az alkalik olan ve doğal enzimlere sahip konsantre deterjanlar 50°C yıkama programları ile birlikte kullanıldığında çevre üzerinde daha küçük bir etkiye sahiptir; bulaşıkları ve bulaşık makinesini korur. 50°C yıkama programları, 65°C'deki programlarla aynı sonuçları daha düşük bir sıcaklıkta elde etmek için konsantre deterjanların kullanılmasına imkan vererek enzimlerin kir çözücü özelliklerinden yararlanır.

Birleşik deterjanlar

Parlatıcı da içeren deterjanlar, deterjan gözünün yıkama bölümüne yerleştirilmelidir. Parlatıcı gözü boş olmalıdır (boş değilse, birleşik deterjanları kullanmadan önce parlatıcı ayarını en düşük konuma getirin).

"TABLET" hepsi bir arada deterjanlar

"TABLET" ("3'ü 1 arada", / "4'ü 1 arada"/ "5'i 1 arada", vs.) deterjanlar, yani tuz ve/veya parlatıcı içeren deterjan kullanmayı planlıyorsanız aşağıdaki uyarıları dikkate alın:

- Ambalaj üzerinde yer alan üreticinin talimatlarını dikkatli bir şekilde okuyup bu doğrultuda hareket edin;
- dahili su yumuşatıcı/tuz içeren deterjanların etkisi, su kaynağınızın sertliğine göre değişir. Su kaynağınızın sertliğinin deterjan ambalajında verilen etki aralığında olup olmadığını kontrol edin.

Bu tür bir ürünü kullanırken tatmin edici bir yıkama sonucu elde edemezseniz, lütfen deterjan üreticisi ile görüşün.

Belirli durumlarda birleşik deterjanların kullanılması:

- bulaşıklarda veya bulaşık makinesinde kireç birikmesine;
- yıkama ve kurutma performansının azalmasına neden olabilir.

Bu ürünlerin kullanımının doğrudan bir sonucu olarak ortaya çıkan herhangi bir sorun bizim garantimiz kapsamında değildir.

Lütfen "TABLET" hepsi 1 arada deterjanları kullanırken parlatıcı ve tuz uyarı lambalarına (yalnızca belirli modellerde kullanılır) gerek olmadığını unutmayın; bu nedenle lambaları görmezden gelin.

Yıkama ve/veya kurutmada sorun meydana gelirse, klasik ayrı ürünler (tuz, deterjan ve parlatıcı) kullanmanızı öneririz. Böylece, bulaşık makinesindeki su yumuşatıcı görevini düzgünce yerine getirebilir.

Bu durumda size:

- hem tuz, hem de parlatıcı gözlerini doldurmanızı;
- makine boş şekilde normal bir yıkama çevrimi çalıştırmanızı tavsiye ederiz.

Lütfen klasik tuz kullanımına geri dönüldüğünde, sistemin tekrar tam olarak etkin hale gelmesi için makinenin bir kaç çevrim çalışması gerektiğini unutmayın.

9. PARLATICI EKLENMESİ
(Şekil A "3")

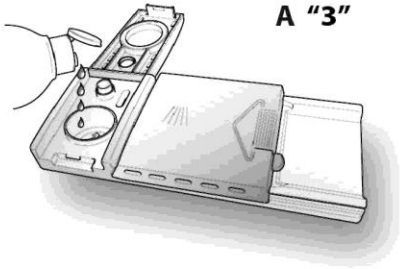

Parlatıcı

Son durulama işlemi sırasında otomatik olarak bırakılan parlatıcı, bulaşıkların çabuk kurumasına yardımcı olur ve lekelerin oluşmasını önler.

Parlatıcı gözünün doldurulması.

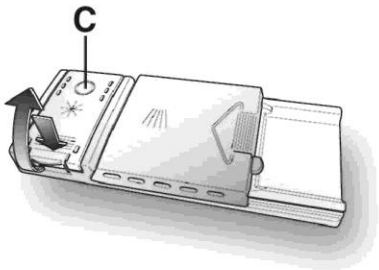

Parlatıcı gözü, deterjan gözünün solunda yer almaktadır (**şek**. A “3”). Kapağı açmak için referans işareti itin ve aynı anda açma tırnağını çekin. Her zaman sadece bulaşık makinesi için belirtilen tuz kullanılması önerilir. Parlatıcı seviyesini, gözün üzerinde yer alan kontrol camından (C) kontrol edin.

DOLU

koyu

BOŞ

açık

Parlatıcı seviyesinin 1 - 6 arasında ayarlanması

Ayarlayıcı (D) kapağın altındadır ve madeni para kullanılarak çevrilebilir. Tavsiye edilen ayar 4’tür. Suyun kireçtaşı içeriği, kireç oluşumunu ve kurutma performansını önemli ölçüde etkiler.
Bu nedenle, iyi yıkama sonuçları elde etmek için parlatıcı miktarını ayarlamak önemlidir.
Yıkama işleminden sonra, bulaşıklar üzerinde çizgiler oluşuyorsa miktarı bir seviye azaltın.
Beyazımsı noktalar oluşuyorsa miktarı bir seviye arttırın.

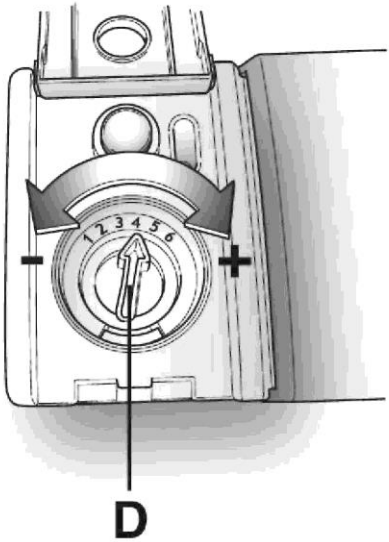

10. FİLTRELERİN TEMİZLENMESİ

(Şekil A "4")

Filtre sistemi aşağıdaki parçalardan oluşur:

A. Daha büyük parçacıkları hapseden merkezi bir **hazne**;

B. Süzgecin altında yer alan ve en küçük parçacıkları hapsederek mükemmel durulama sağlayan **bir mikro filtre**;

C. Yıkama suyunu sürekli olarak süzen **düz bir süzgeç**.

- Her seferinde mükemmel sonuçlar elde etmek için, filtreler her yıkamadan sonra kontrol edilmeli ve temizlenmelidir.
- Filtre ünitesini çıkarmak için sadece kolu saat yönünün tersine çevirin (şek. 1).
- Temizleme kolaylığı için merkezi hazne çıkarılabilir (şek. 2).
- Süzgeci çıkarın (şek.3) ve tüm üniteyi su altında yıkayın. Gerekirse küçük bir fırça kullanılabilir.
- **Kendi kendini temizleyen mikro filtre** ile, bakım azalır ve filtre ünitesinin sadece iki haftada bir kontrol edilmesi gerekir. Ancak her yıkama sonrası merkezi haznenin ve süzgecin tıkanmadığından emin olunmalıdır.

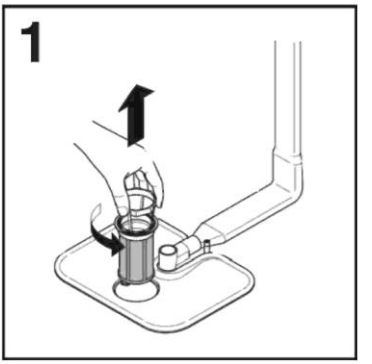

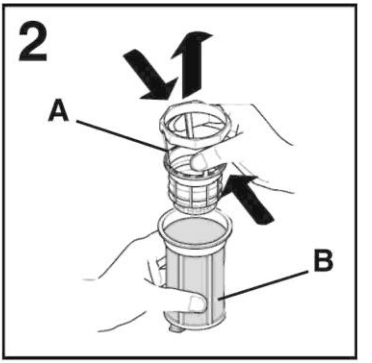

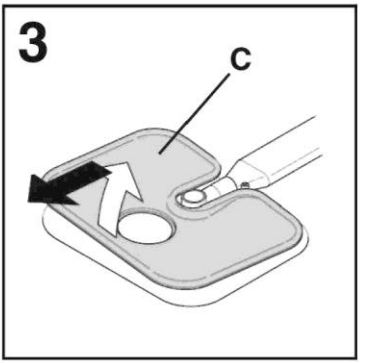

UYARI

Filtreleri temizledikten sonra, doğru şekilde yerlerine takıldıklarından ve süzgecin bulaşık makinesinin tabanına düzgün şekilde yerleştirildiğinden emin olun. Filtrenin süzgece saat yönünde geri takıldığından emin olun; filtre ünitesinin düzgün oturmaması cihazın verimliliğini olumsuz yönde etkileyebilir.

Bulaşık makinesini kesinlikle filtresiz kullanmayın.

11. FAYDALI BİLGİLER

Gerçekten iyi yıkama sonuçları almak için

- **Bulaşıkları bulaşık makinesine yerleştirmeden önce filtrelerin, su çıkışının ve yıkama kolu nozüllerinin tıkanmasını önlemek için kalan yiyecekleri, kemikleri, kabukları, et veya sebze parçalarını, kahve telvelerini, meyve kabuklarını, sigara külünü, diş kürdanlarını, vb. temizleyin.**
- Bulaşık makinesini yerleştirmeden önce bulaşıkları durulamamaya çalışın.
- Tencere ve fırın yemekleri yanmış veya kızartılmış yiyecek kalıntıları ile kaplanırsa, bunları yıkamadan önce ıslatılmalarına izin vermeniz önerilir.
- Bulaşıkları aşağıya bakacak şekilde yerleştirin.
- Bulaşıkları birbirine değmeyecek şekilde yerleştirmeye çalışın. Düzgünce yerleştirilirlerse daha iyi sonuçlar alırsınız.
- Bulaşıkları yerleştirdikten sonra yıkama kollarının rahatça döndüğünden emin olun.
- Özellikle inatçı yiyecek parçacıkları veya yanmış yiyecek artıkları ile kaplanmış kaplar ve diğer bulaşıklar bulaşık makinesi deterjanı içeren suda bekletilmelidir.
- Gümüşleri düzgünce yıkamak için:

  a) gümüşü özellikle mayonez, yumurta, balık vb. için kullanılmışsa kullandıktan hemen sonra durulayın;

  b) üzerine deterjan serpmeyin; c) diğer metallerden ayrı tutun.

Tasarruf etme yöntemleri

Cihazınızı kullanırken nasıl tasarruf edeceğinize ve çevreye zarar vermeyeceğinize dair ipuçları.

- Önerilen maksimum yük ağırlığına uyarak enerji, su, deterjan ve zamandan en iyi şekilde yararlanın. 2 yarım yük yerine tam yük yıkayarak %50'ye kadar enerji tasarrufu sağlayın.
- Bulaşık makinesinin tamamen yıkanmasını istiyorsanız, bulaşıkları her yemeğin sonunda bulaşık makinesine yerleştirin ve gerekirse yiyecek kalıntılarını yumuşatmak ve daha büyük yiyecek parçacıklarını yeni yerleştirilmiş bulaşıklardan temizlemek için COLD RINSE (SOĞUK DURULAMA) çevrimini çalıştırın. Makine dolduğunda tam yıkama programını çalıştırın.
- Tabaklar çok kirli değilse veya sepetler çok dolu değilse, program listesindeki talimatları izleyerek ECONOMY (EKONOMİ) programını seçin.
- Su ve enerjinin birlikte kullanımı açısından en verimli programlar, genellikle daha düşük sıcaklıklara sahip daha uzun ömürlü olanlardır.

Yıkanmaması gerekenler

- Tüm bulaşıkların bulaşık makinesinde yıkanmaya uygun olmadığı unutulmamalıdır. Aksi belirtilmedikçe bulaşık makinesinde termoplastik malzemeler, tahta veya plastik kulplu çatal bıçak takımı, tahta kulplu tencere, alüminyum, kristal, kurşun cam malzemeler yıkamamanızı öneririz.
- Bazı süslemeler solabilir. Bu nedenle tüm takımı yıkamak üzere yerleştirmeden önce bu gibi eşyalardan sadece bir adet yerleştirin, böylece diğerlerinin de solup solmayacağını anlamış olursunuz.
- Paslanmaz çelik kulplu gümüş çatal bıçak takımlarını, aralarında kimyasal bir reaksiyon olabileceğinden bulaşık makinesinde yıkamak iyi bir fikir değildir.

Yeni tabak takımı veya çatal bıçak takımı alırken daima bulaşık makinesinde yıkanmaya uygun olduklarından emin olun.

Faydalı ipuçları

- Üst raftan herhangi bir damlamayı önlemek için, önce alt rafı çıkarın.
- Bulaşıklar bir süre makinede bırakılacaksa, bir miktar hava dolaşımı sağlamak ve kurutma performansını artırmak için kapağı aralık bırakın.

12. TEMİZLİK VE BAKIM

Cihazınıza doğru şekilde bakım yapmak, ömrünü uzatabilir.

Cihazın dışının temizlenmesi

- Makineyi güç kaynağından ayırın.
- Bulaşık makinesinin dış kısmını temizlemek için çözücü (yağ alma işlemi) veya aşındırıcı madde kullanmayın, yalnızca suyla ıslatılmış bir bez kullanın.

Cihazın içinin temizlenmesi

- Tank kendi kendini temizlediğinden bulaşık makinesi özel bakım gerektirmez.
- Yiyecek artıklarını veya parlatıcıyı temizlemek için kapak contasını düzenli olarak nemli bir bezle silin.
- Kireç kalıntılarını veya kiri temizlemek için bulaşık makinesinin temizlenmesi önerilir. Uzman bulaşık makinesi temizleme ürünleri ile belirli aralıklarda bir yıkama işlemi yapmanızı öneririz. Tüm temizlik işlemleri için bulaşık makinesinin boş olması gerekir.
- Filtrelerin düzenli olarak temizleniyor olmasına rağmen, tabakların veya tencerelerin düzgün bir şekilde yıkanmadığını veya durulanmadığını fark ederseniz rotor kollarındaki tüm püskürtme kafalarının temiz olup olmadığını kontrol edin (şek. A "5”).

Tıkanmışlarsa aşağıdaki şekilde temizleyin:

1) üst rotor kolunu sökmek için okla belirtilen (şek. 1b) durdurucu ile hizalanana kadar çevirin. Yukarıya doğru itin (şek. 1) ve basılı tutup saat yönünde çevirerek çıkarın **(yerine takmak için aynı işlemi tekrarlayın, ancak saat yönünün tersine çevirin)**. Alt rotor kolu, sadece yukarı doğru itilerek sökülebilir (şek. 2);
2) Püskürtme kafalarında olabilecek tıkanıklıkları açmak için rotor kollarını suyun altında yıkayın.

Püskürtme başlıklarını deforme edebilecek aletler kullanmayın.

3) işlem bittiğinde rotor kollarını aynı konuma takın, oku tekrar hizalayarak yerine yerleştirin.

- Hem kapak kaplaması hem de tank kaplaması paslanmaz çeliktir; bununla birlikte oksidasyonun neden olduğu lekeler ortaya çıkarsa bunun nedeni muhtemelen suda yüksek seviyede demir tuzu bulunmasıdır.
- Bu lekeler orta yumuşaklıkta aşındırıcı madde ile giderilebilir; kesinlikle klor bazlı malzemeler, bulaşık teli, vb. kullanmayın.

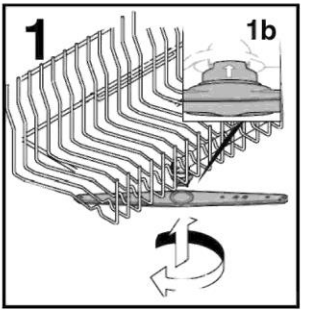

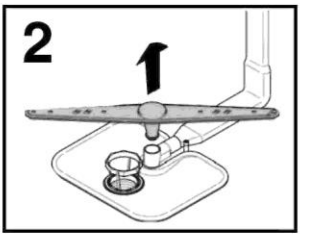

YIKAMA ÇEVRİMİ TAMAMLANDIĞINDA

Her yıkamadan sonra su beslemesinin kapatılması ve Açma/Kapatma düğmesine basarak makinenin kapalı konuma getirilmesi gerekir.

Makine bir süre kullanılmayacaksa, aşağıdaki kurallara uymanız önerilir:

1. makinedeki birikintileri temizlemek için makine boşken deterjanla yıkama yapın;
2. fişini çekin;
3. su musluğunu kapatın;
4. parlatıcı gözünü doldurun;
5. kapağı aralık bırakın;
6. makinenin iç kısmını temiz tutun;
7. Makine, sıcaklığı 0°C'nin altında olan yerlerde bırakılırsa boruların içinde kalan su donabilir. Sıcaklık sıfırın üzerine çıkana kadar bekleyin ve sonra bulaşık makinesini çalıştırmadan önce yaklaşık 24 saat bekleyin.

13. KONTROL PANELİNİN AÇIKLAMASI

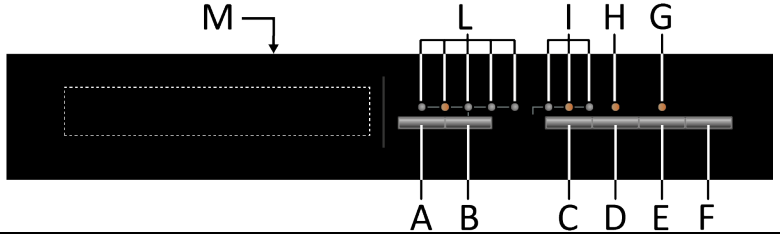

A “AÇMA/KAPATMA” düğmesi

B “PROGRAM SEÇİM” düğmesi

C “ÇALIŞMAYI GECİKTİRME” düğmesi

D “EXPRESS” (HIZLI) opsiyon düğmesi

E “TUZ BOŞALDI” lambası için “RESET” düğmesi

F “BAŞLATMA/RESET” düğmesi

G “ TUZ YOK” ışık uyarısı

H “OPSİYON SEÇİMİ” lambası

I “PROGRAM DURUMU” lambaları/
“GECİKMELİ ÇALIŞTIRMA” zaman lambaları

L “PROGRAM SEÇİM” lambaları

M Program açıklaması

14. TEKNİK VERİLER

BOYUT

VERİ	SERBEST		ANKASTRE	
	TEZGAHLI	TEZGAHSIZ	YARI ENTEGRE	TAM ENTEGRE
Genişlik × Yükseklik × Derinlik (cm)	60x85x60.9	59,8x82x58	59,8x81,8 ÷ 89,8x57	59,8x81,8 ÷ 89,8x55
Kapak açık durumda derinlik (cm)	120	117	117	117

TEKNİK VERİLER(Bkz. anma değeri plakası)

Yer ayarları (EN 50242) Kapasite	12	13	14	15	16
Tencere ve tabaklarla kapasite	8 kişilik	8 kişilik	9 kişilik	9 kişilik	9 kişilik
Su besleme basıncı (MPa)	Min. 0,08 – Maks. 0,8				
Sigorta / güç girişi / Besleme gerilimi	10A / 2150W / 230V~				

15. PROGRAM SEÇİMİ VE ÖZEL İŞLEVLER

Program ayarları

- Kapağı açın ve kirli bulaşıkları cihaza yerleştirin.
- **“AÇMA/KAPATMA”** düğmesine yaklaşık **2** saniye basın.
- Tüm program uyarı lambaları yanıp söner.
- Bir program seçmek için **“PROGRAM SEÇİMİ”** düğmesine basın. Seçili program uyarı lambası yanıp söner.
- Bir opsiyon seçmek isterseniz, ilgili düğmeye basın (uyarı lambası yanar).

  Programın başlamasından sonraki bir dakika İÇİNDE opsiyon düğmeleri seçilebilir veya seçim kaldırılabilir.
- **“START”** (ÇALIŞTIR) düğmesine basın (seçili programın uyarı lambası yanıp sönmeyi keser ve sürekli yanık halde kalır).
- Kapak kapandığında sesli bir sinyal duyulduktan sonra, program otomatik olarak başlar.

Programın başlamasından sonraki bir dakika İÇİNDE "PROGRAM SEÇİMİ" düğmesine basarak başka bir program seçilebilir.

"IMPULSE” (DARBELİ) programlar (sadece belirli modellerde)

"IMPULSE" (darbeli) programları, tüketimi ve gürültüyü azaltan ve performansı artıran bir darbeli yıkama teknolojisi kullanır.

Yıkama pompasının “aralıklı” çalışması bir arıza DEĞİLDİR; darbeli yıkamanın bir özelliğidir ve bu nedenle programın normal bir özelliği olarak düşünülmelidir.

Programın kesilmesi

Bir program çalışırken özellikle ana yıkama ve son sıcak durulama aşamaları sırasında kapağın açılması önerilmez. Ancak bir program çalışırken kapak açılırsa (örneğin, bulaşık eklemek için) makine otomatik olarak durur.
Hiçbir düğmeye basmadan kapağı kapatın. Çevrim kaldığı yerden çalışmaya devam eder.

(Sadece SERBEST modellerde) görünür kontrol yalnızca Çalışan bir program "AÇMA/KAPATMA" düğmesine basarak kapağı açmadan kesilebilir. Bu durumda çevrimi kaldığı yerden tekrar başlatmak için sadece "AÇMA/KAPATMA" düğmesine tekrar basın.

UYARI:

Kurutma işlemi sırasında kapağı açarsanız, sesli bir sinyal size kurutma işleminin henüz bitmediğini bildirir.

Çalışan programı değiştirme

Çalışan bir programı değiştirmek veya iptal etmek için aşağıdaki şekilde ilerleyin:

- • **"RESET”** (SIFIRLA) düğmesine en az 3 saniye basılı tutun. Sesli sinyaller duyulur ve program uyarı lambaları ayrı ayrı ve sırayla açılıp kapanır.
- Cihazın kapağını kapatın.
- Çalışmakta olan program iptal edilir ve tüm program uyarı lambaları yanıp söner.
- Bu noktada yeni bir program ayarlanabilir.

UYARI:

Yeni bir program çalıştırmadan önce gözde hala deterjan olup olmadığını kontrol edin. Gerekirse deterjan ilavesi yapın.

Program işlemleri

Bir program çalışırken ilgili gösterge ışığı yanmaya devam eder ve 3 **"PROGRAM DURUMU"** göstergesi yanar:

YIKAMA

DURULAMA

KURUTMA

ışıkları mevcut aşamayı belirtmek için **tek tek ve sırayla** yanar.

Bulaşık makinesi çalışırken güç kaynağında bir kesinti olursa özel bir bellek seçilen programı kaydeder ve güç geri geldiğinde kaldığı yerden devam eder.

Program sonu

Yıkama programının bittiğini göstermek için 5 saniyelik bir alarm 30 saniye aralıklarla 3 kez (sessiz değilse) çalar ve program uyarı lambası yanıp söner. Bulaşık makinesi otomatik olarak kapanır.

Opsiyon düğmeleri

"HIZLI" düğmesi

Bu düğme, son durulama sırasında yıkama suyunun sıcaklığını ve kurulama süresini azaltarak (seçilen çevrime göre) ortalama %25'lik bir enerji ve zaman tasarrufu sağlar. Bu program hafif kirli bulaşıklar ve tamamen kuru olmayan hafif ıslak bulaşıklar ve daha iyi kurutma sonuçları elde etmek için önerilir.

Bulaşık makinesinin içinde doğal bir hava sirkülasyonu sağlamak için, bu çevrimin sonunda bulaşık makinesinin kapağını yarı açık bırakmanızı tavsiye ederiz.

"TUZ YOK" gösterge lambası

Bu modelin kontrol panelinde, tuz kutusunun yeniden doldurulması gerektiğinde yanacak olan bir uyarı lambası bulunmaktadır. Tabaklarda beyaz lekelerin ortaya çıkması genellikle tuz kutusunun doldurulması gerektiğini belirten bir uyarı işaretidir.

"TUZ YOK" lambası için "RESET" (SIFIRLAMA) düğmesi

Tuz kutusunu doldurduktan sonra ilgili uyarı lambası sönene kadar bu düğmeye birkaç saniye basmanız gerekir.

UYARI:

Tuz kutusunu doldurmadan sıfırlama düğmesine basmanız tuz uyarı lambasının doğru çalışmasını engeller.

Tuz uyarı lambasının doğru çalışmasını sağlamak için, TUZ KUTUSUNU HER ZAMAN DOLDURMANIZ GEREKİR.

"DELAY START" (GECİKMELİ ÇALIŞTIRMA) düğmesi

Bulaşık makinesinin başlama zamanı bu düğme ile ayarlanabilir; başlama zamanı 3, 6 veya 9 saat geciktirilir.

Gecikmeli çalıştırmayı ayarlamak için aşağıdaki şekilde ilerleyin:

- Bir program seçmek için **"PROGRAM SEÇİMİ"** düğmesine basın.

- **“DELAY START”** (ÇALIŞMAYI GECİKTİRME) düğmesine basın (düğmeye her basıldığında çalıştırma sırasıyla 3, 6 veya 9 saat ertelenir ve ilgili zaman uyarı lambası yanar).
- Geri sayımı başlatmak için **“START”** (BAŞLAT) düğmesine basın (zaman ayarı göstergesi
- ışığı yanıp sönmeye başlayacaktır).

9 saatlik bir gecikme ayarlanırsa, geri sayımda 3 saat sonrasında 6h uyarı lambası ve 6 saat sonrasında 3h uyarı lambası gösterilir.

Son 3 saat sonunda (geri sayımın sonunda) 3h uyarı lambası yanıp sönmeyi keser ve yıkama adımını belirtmek için yanık halde kalır ve program otomatik olarak başlar.

Geri sayım henüz bitmemiş, yani program henüz başlamamışsa gecikmeli çalışmayı değiştirmek veya iptal etmek ve başka bir program seçmek veya opsiyon düğmesini seçmek/seçimi iptal etmek mümkündür; aşağıdaki şekilde ilerleyin:

- **"RESET”** (SIFIRLA) düğmesine en az 3 saniye basılı tutun. Bazı sesli sinyaller duyulur ve program uyarı lambaları ayrı ayrı ve sırayla açılıp kapanır.
- Gecikmeli çalıştırma ve seçili program iptal edilir. Program gösterge ışıkları yanıp söner, bulaşık makinesi Programı çalıştırmaya hazırdır.

Sessiz PROGRAM SONU sinyali

Programın bittiğini haber veren alarm aşağıdaki şekilde sessize alınabilir:

Bu işleme başlamadan önce bulaşık makinesi MUTLAKA kapatılmış olmalıdır.

1. **“PROGRAM SEÇİMİ”** düğmesini basılı tutun ve aynı anda bulaşık makinesini açmak için **“AÇMA/KAPATMA**” düğmesine basın (kısa bir sesli sinyal çalar).
2. **“PROGRAM SEÇİMİ”** düğmesini en az 15 saniye basılı tutun (bu esnada 2 sesli sinyal çalar).
3. Düğmeyi serbest bırakmak için **ikinci** sesli sinyalin çalmasını bekleyin (3 **“PROGRAM SEÇİMİ”** uyarı lambası yanar).
4. Aynı düğmeye tekrar basın: 3 uyarı lambası (alarmın aktif olduğunu gösteren) yanıp sönmeye başlar (alarmın kapalı olduğunu belirtmek için).
5. Bulaşık makinesini yeni ayarı onaylamak için **“AÇMA/KAPATMA”** düğmesine basarak kapatın.

W’yu devreye sokmak için aynı işlemi tekrarlayın.

Kullanılan son programı hafızaya alma

Kullanılan son program aşağıdaki şekilde hafızaya kaydedilebilir:

Bu işleme başlamadan önce bulaşık makinesi MUTLAKA kapatılmış olmalıdır.

1. **“PROGRAM SEÇİMİ”** düğmesini basılı tutun ve aynı anda bulaşık makinesini **açmak** için **“AÇMA/KAPATMA”** düğmesine basın (kısa bir sesli sinyal çalar).
2. **“PROGRAM SEÇİMİ”** düğmesini en az 30 saniye basılı tutun (bu esnada 3 sesli sinyal çalar).
3. Düğmeyi serbest bırakmak için **ÜÇÜNCÜ** sesli sinyalin çalmasını bekleyin (tüm uyarı lambaları yanıp söner).
4. Tekrar aynı düğmeye basın: yanıp sönen uyarı lambası (belleğe kaydetme devre dışı) yanıp sönmeyi keser ve sürekli yanık halde kalır (belleğe kaydetme devrede).
5. Bulaşık makinesini, yeni ayarı onaylamak için **“AÇMA/KAPATMA**” düğmesine basarak kapatın.

Belleğe kaydetme işlemini devre dışı bırakmak için aynı işlemi izleyin.

Kullanılan son programın belleğe kaydedilmesi.

Kullanılan son program aşağıdaki şekilde hafızaya kaydedilebilir:

Bu işleme başlamadan önce bulaşık makinesi DAİMA kapatılmış olmalıdır.

1. **“PROGRAM SEÇİMİ”** düğmesini basılı tutun ve aynı anda bulaşık makinesini **açmak** için **“AÇMA/KAPATMA”** düğmesine basın (kısa bir sesli sinyal çalar).
2. **“PROGRAM SEÇİMİ”** düğmesini en az 30 saniye basılı tutun (bu esnada 3 sesli sinyal çalar).
3. Düğmeyi serbest bırakmak için **ÜÇÜNCÜ** sesli sinyalin çalmasını bekleyin (tüm uyarı lambaları yanıp söner).
4. Tekrar aynı düğmeye basın: yanıp sönen uyarı lambası (belleğe kaydetme devre dışı) yanıp sönmeyi keser ve sürekli yanık halde kalır (belleğe kaydetme devrede).
5. Bulaşık makinesini yeni ayarı onaylamak için **“AÇMA/KAPATMA**” düğmesine basarak kapatın.

Belleğe kaydetme işlemini devre dışı bırakmak için aynı işlemi izleyin.

16. PROGRAM AÇIKLAMASI

Program			Açıklama
P1		**Yoğun**	Günde bir kez - aşırı şekilde kirli tavalar ve tüm gün yıkama için bırakılan diğer eşyalar.
P2		**Universal**	Günde bir kez - normal kirlilikteki tavalar ve tüm gün yıkama için bırakılan diğer eşyalar.
P3	eco	**Eco**	Normal derecede kirli bulaşıklar için program (bu tür bulaşıklar için enerji ve su tüketimi açısından en verimli olan program.) **EN60436** 'ye göre standartlaştırılmış program.
P4		**Ön Yıkama**	Tam yükle yıkamaya hazır olana kadar bulaşık makinesinde saklanan eşyalar için kısa soğuk ön yıkama.
P5	39'	**Hızlı 39'**	Yıkama ve Kurutma A Sınıfı hızlı yıkama döngüsü. 8 kişilik bulaşığı yıkamaya uygundur. (Süre: 39 dk)

Ön yıkamalı programlar
Ön yıkamalı yıkama programlarında makineye doğrudan ikinci bir doz deterjan eklenmesi önerilir (maksimum 10g).

Program			Islatma amaçlı deterjan (Ön yıkama)	"IMPULSE" (DARBELİ) programlar	Yıkama programı sıcaklığı (°C)	Yıkama programı [1] ortalama süresi (dk.)	Opsiyonlar: "DELAY START" (GECİKMELİ ÇALIŞTIRMA) düğmesi	Opsiyonlar: "EXPRESS" (HIZLI) düğmesi
P1		Yoğun	●	▬	75	130	MEVCUT	MEVCUT
P2		Universal	▬	■	60	120	MEVCUT	MEVCUT
P3	eco	Eco	●	■	45	232	MEVCUT	MEVCUT
P4		Ön Yıkama	▬	▬	▬	5	MEVCUT	MEVCUT DEĞİL
P5	39'	Hızlı 39'	●	■	60	39	MEVCUT	MEVCUT

● = Ön yıkama için deterjan ekleyin

■ = **"IMPULSE" (DARBELİ)** programlar **(sadece belirli modellerde)**

MEVCUT DEĞİL = OPSİYON MEVCUT DEĞİL

1) Soğuk suyla (15°C) - Tolerans ±%10
Sıcak su ile programın sonuna kadar geriye kalan süre, program çalışırken otomatik olarak gösterilir.
"Değerler laboratuvarda EN 50242 Avrupa Standardı uyarınca ölçülür (tüketim kullanım koşullarına göre değişebilir).

17. SU YUMUŞATMA ÜNİTESİ

Su kaynağına bağlı olarak suyun içinde bulaşıklar üzerinde birikerek beyaz lekeler oluşturan farklı mineraller ve kireç bulunur. Suyun içindeki bu minerallerin seviyesi ne kadar yüksek olursa su o kadar sert olur.
Bulaşık makinesinin içinde özel bir yenileme tuzu kullanarak bulaşıkları yıkamak için gerekli olan yumuşatılmış suyu sağlayan bir su yumuşatma ünitesi bulunur. Suyunuzun sertlik derecesini suyu aldığınız şirketten öğrenebilirsiniz.

Su yumuşatıcıyı ayarlama

Yumuşatıcı ünitesi, 6 farklı ayarla suyu 90°fH (Fransız derecelendirme sistemi) veya 50°dH (Alman derecelendirme sistemi) değerine kadar sertlikle arıtabilir. Aşağıdaki tabloda yumuşatıcı ünitesinin ilgili ayarına göre farklı derecelerdeki su sertliği gösterilmektedir.

Seviye	Su sertliği		Yenileme tuzu kullanımı	Su yumuşatıcı ayarı
	°fH (Fransız sertliği)	°dH (Alman sertliği)		
0.	0-5	0-3	YOK	Uyarı lambası yok
1.	6-15	4-9	VAR	Uyarı lambası 1
2.	16-30	10-16	VAR	Uyarı lambası 1,2
3*	31-45	17-25	VAR	Uyarı lambası 1,2,3
4.	46-60	26-33	VAR	Uyarı lambası 1,2,3,4
5.	61-90	34-50	VAR	Uyarı lambaları 1,2,3,4,5

**** Su yumuşatma ünitesi, çoğu kullanıcı için uygun olduğundan fabrikada 3. seviyeye ayarlanır.***

Suyunuzun sertlik derecesine göre yumuşatma ünitesini aşağıdaki şekilde ayarlayın:

Bu işleme başlamadan önce bulaşık makinesi MUTLAKA kapatılmış olmalıdır.

1. **“PROGRAM SEÇİMİ”** düğmesini basılı tutun ve aynı anda bulaşık makinesini açmak için **“AÇMA/KAPATMA”** düğmesine 5 saniye boyunca basın (kısa bir sesli sinyal çalar).

2. **“PROGRAM SEÇİMİ”** düğmesini en az 5 saniye boyunca sesli sinyali duyana **KADAR** basılı tutun. Bazı **“PROGRAM SEÇİMİ”** uyarı lambaları yanarak geçerli su yumuşatıcı ayar seviyesini belirtir.

3. Gerekli su yumuşatıcı seviyesini seçmek için aynı düğmeye tekrar basın: düğmeye her basıldığında, bir uyarı lambası yanar (su yumuşatıcı seviyesi yanan lamba sayısıyla gösterilir). **0 seviyesi** için tüm lambalar sönüktür.

4. Bulaşık makinesini yeni ayarı onaylamak için **“AÇMA/KAPATMA”** düğmesine basarak kapatın.

UYARI

Herhangi bir sorun olursa, "AÇMA/KAPAMA" düğmesine basarak bulaşık makinesini kapatın ve işlemi baştan başlatın (1. ADIM).

18. SORUN GİDERME VE GARANTİ

Bulaşık makinesinin doğru çalışmadığını düşünüyorsanız, en sık karşılaşılan sorunların nasıl çözüleceğine dair bazı pratik ipuçları içeren aşağıdaki hızlı kılavuzu inceleyin. **Arıza devam ederse veya tekrarlarsa, Teknik Destek Merkezi ile temasa geçin.**

TR

HATA RAPORLARI

- **Ekranlı modeller:** hatalar, başında "E" harfi (ör. Hata 2 = E2) ve kısa bir ses sinyali ile bildirilir.
- **Ekransız modeller:** hata her LED'in sırayla yanıp sönmesiyle gösterilir. Hata kodu yanıp sönme sayısı ve ardından 5 saniyelik duraklama ile gösterilir (örnek: iki yanıp sönme - 5 saniyelik duraklama - iki yanıp sönme - tekrarlama = Hata 2).

Sadece ekranlı modeller:

Gösterilen hata	**Anlamı ve çözümleri**
"CHECK WATER" kısa bir sinyal ile (sadece bazı modellerde). E2 (ekranlı) kısa bir sesli sinyal ile	**Makineye su dolmuyor**
	Su besleme musluğunun açık olduğundan emin olun.
	Su besleme hortumunun bükülmediğinden veya ezilmediğinden emin olun.
	Tahliye borusunun uygun yükseklikte olduğundan emin olun (montaj bölümüne bakın).
	Su kaynağını kapatın, tahliye borusunu bulaşık makinesinin arkasından sökün ve "kum" filtresinin tıkanıp tıkanmadığını kontrol edin.
E3 (ekranlı) kısa bir sesli sinyal ile	**Makine su boşaltmıyor**
	Tahliye borusunun bükülmediğinden, sıkışmadığından veya tıkanmadığından ve filtrenin tıkalı olmadığından emin olun.
	Sifonun tıkanmadığından emin olun.
E4 (ekranlı) kısa bir sesli sinyal ile	**Su sızıntısı**
	Tahliye borusunun bükülmediğinden, sıkışmadığından veya tıkanmadığından ve filtrenin tıkalı olmadığından emin olun.
	Sifonun tıkanmadığından emin olun.
E8-Ei (ekranlı) kısa bir sesli sinyal ile	**Su ısıtma elemanı düzgün çalışmıyor veya filtre plakası tıkalı**
	Filtre plakasını temizleyin.
Başka kodlar *(ekranlı)*	Bulaşık makinesini kapatın ve fişini çekin, bir dakika bekleyin. Makineyi açın ve bir programı yeniden başlatın. Hata tekrarlanırsa doğrudan Yetkili Müşteri Servis Merkezi ile iletişime geçin.

Sadece ekransız modeller:

Bir program çalışırken arıza veya hata meydana gelirse seçilen çevrime karşılık gelen uyarı lambası hızlı bir şekilde yanıp söner ve kesik kesik çalan sesli bir sinyal duyulur. Bu durumda bulaşık makinesini **AÇMA/KAPATMA** düğmesine basarak kapatın.
Su musluğunun açık olduğundan, tahliye hortumunun kıvrılmadığından ve sifon veya filtrelerin tıkalı olmadığından emin olduktan sonra seçilen programı tekrar ayarlayın.
Arıza devam ederse veya tekrarlarsa, Teknik Destek Merkezi ile temasa geçin.

Bu bulaşık makinesi, bir sorun olması durumunda fazla suyu otomatik olarak tahliye eden bir Taşma önleyici güvenlik tertibatı ile donatılmıştır.

UYARI

Taşma önleyici güvenlik tertibatının doğru çalışmasını sağlamak için, çalışma sırasında bulaşık makinesinin hareket ettirilmemesini veya yatırılmamasını öneririz. Bununla birlikte bulaşık makinesini yatırmanız veya hareket ettirmeniz gerekiyorsa lütfen yıkama işleminin tamamlandığından ve bulaşık makinesinin içinde su kalmadığından emin olun.

Diğer arızalar

ARIZA	SEBEBİ	ÇÖZÜM
1. Hiçbir program çalışmıyor	Fiş prize takılmamış	Elektrik fişini prize takın
	O/I düğmesine basılmamış	Düğmeye basın
	Kapak açık	Kapağı kapatın
	Elektrik yok	Kontrol edin
2. Bulaşık makinesine su dolmuyor	Bkz: Madde 1	Kontrol edin
	Su musluğu kapalıdır.	Su musluğunu açın.
	Su besleme hortumu bükülmüştür.	Hortumdaki bükülmeyi düzeltin
	Su besleme hortumunun filtresi tıkalı	Hortumun ucundaki filtreyi temizleyin
3. Makine su boşaltmıyor	Filtre kirli	Filtreyi temizleyin
	Tahliye borusu bükülmüş	Borudaki bükülmeleri düzeltin
	Tahliye borusu uzatması düzgün bağlanmamış	Tahliye borusunu dikkatli bir şekilde bağlamak için talimatları izleyin
	Duvardaki çıkış bağlantısı yukarı değil aşağıyı gösteriyor	Uzman bir elektrikçi çağırın
4. Bulaşık makinesi sürekli olarak su tahliye ediyor	Tahliye borusu çok alçakta	Tahliye hortumunu zemin seviyesinden en az 40 cm kaldırın

ARIZA	SEBEBİ	ÇÖZÜM
5. Püskürtme kollarının döndüğü duyulmuyor	Aşırı derecede deterjan	Deterjan miktarını azaltın uygun deterjan kullanın
	Kolların dönmesini engelleyen eşya var	Kontrol edin
	Filtre plakası ve filtre çok kirli	Filtre plakası ve filtreyi temizleyin
6. Ekransız elektronik cihazlarda: Bir veya daha fazla uyarı lambası hızlıca yanıp sönüyor.	Su besleme musluğu kapalı	Cihazı kapatın Musluğu açın. Çevrimi tekrar ayarlayın.
7. Bulaşıklar sadece kısmen yıkanmış	Bkz: Madde 5	Kontrol edin
	Tencerelerin alt kısmı iyi yıkanmamış	Tencereler bulaşık makinesine konmadan önce yanık yiyecek artıkları suda bekletilmeli
	Tencerelerin kenarı iyi yıkanmamış	Tencereleri tekrar yerleştirin
	Püskürtme kolları kısmen tıkanmış	Püskürtme kollarını halka somunları saat yönünde sökerek çıkarın ve akan suyun altında yıkayın
	Bulaşıklar düzgün şekilde yerleştirilmemiş	Bulaşıkları birbirine çok yakın olacak şekilde yerleştirmeyin
	Tahliye hortumunun ucu su içinde	Tahliye hortumunun ucu boşalan su ile temas etmemelidir
	Deterjan miktarı hatalı; deterjan eski ve sertleşmiş	Bulaşıkların kirlilik derecesine göre miktarı arttırın veya deterjanı değiştirin
	Tuz kutusu kapağı düzgün kapatılmamış	Daha iyi bir program seçin
	Yıkama programı yeterince iyi değil	Düzgün şekilde sıkın
8. Deterjan dağılmamış veya kısmen dağılmış	Çatal-bıçaklar, tabaklar, tavalar, vb. deterjan gözünün açılmasını engelliyor	Bulaşıkları gözü engellemeyecek şekilde yerleştirin
9. Bulaşıklarda beyaz lekeler	Şebeke suyu aşırı sert	Tuz ve parlatıcı miktarını kontrol edip gerekli şekilde ayarlayın. Arıza devam ederse veya tekrarlarsa, Teknik Destek Merkezi ile temasa geçin.
10. Yıkama sırasında gürültü	Bulaşıklar birbirine vuruyor	Bulaşıkların sepete nasıl yerleştirildiğini tekrar kontrol edin
	Döner kollar bulaşıklara çarpıyor	Bulaşıkların sepete nasıl yerleştirildiğini tekrar kontrol edin
11. Tabaklar tamamen kurumuyor	Yetersiz hava akışı	Bulaşıkların doğal şekilde kuruması için yıkama programının sonunda bulaşık makinesinin kapağını aralık bırakın
	Parlatıcı eksik	Parlatıcı gözünü doldurun

DİKKAT: Yukarıdaki durumlardan herhangi birinin kötü yıkama performansına veya yetersiz durulamaya neden olması durumunda, nihai kurutma aşamasında kir sertleşip, sonraki yıkamada çıkarılması zor hale geleceği için bulaşıklardaki kir artıklarını elle temizleyin.
Arıza devam ederse, Teknik Destek Merkezi ile temasa geçerek bulaşık makinenizin modelini belirtin. Bu bilgi, bulaşık makinesi kapağının iç tarafında üst kısımda yer alan plakada veya garantide bulunur. Bu bilgi, daha hızlı ve verimli hareket edilmesini sağlar.

Her zaman Yetkili Müşteri Hizmetleri Merkezimizden temin edebileceğiniz orijinal yedek parçaları kullanmanız önerilir.

Destek ve Garanti
Ürün, ürünle birlikte verilen garanti belgesinde belirtilen şartlar ve koşullar altında yasalar dahilinde garanti kapsamındadır. Sertifika, satın alma belgesi ile birlikte saklanmalı ve gerektiğinde yetkili Teknik Yardım Merkezine gösterilmelidir. Garanti koşullarını web sitemizden de kontrol edebilirsiniz.
Destek almak için lütfen formu çevrimiçi olarak doldurun veya web sitemizin destek sayfasında belirtilen numaradan bizimle iletişime geçin.

Üretici firma, bu talimat kitapçığındaki baskı hatalarından dolayı sorumluluk kabul etmez. Ayrıca, ürünlerinin özelliklerini değiştirmeden ürünlerinde faydalı gördüğü değişiklikleri yapma hakkını da saklı tutar.

19. ÇEVRE KOŞULLARI

Bu cihaz Atık Elektrikli veya Elektronik Ekipmanlar (AEEE) konusundaki Avrupa direktifi 2012/19/EC ile uyumlu olarak etiketlenmiştir. AEEE direktifi hem kirletici maddeleri (çevre için olumsuz sonuçlara neden olabilecek) hem de temel bileşenleri (yeniden kullanılabilir) içeren cihazları kapsar. Tüm kirletici maddeleri uygun bir şekilde gidermek ve imha etmek, tüm materyalleri geri kazanmak ve geri dönüşüme sokmak için AEEE kapsamındaki cihazların belirli işlemlere tabi tutulması önemlidir.

Bireyler bir çevre sorunu haline gelmemesi için AEEE direktifinin uygulanmasında önemli bir rol oynayabilir; aşağıdaki bazı temel kurallara uyulmalıdır.

- AEEE evsel atık olarak ele alınmamalıdır;
- Bunun yerine elektrikli ve elektronik ekipmanların geri dönüşümünü sağlayan uygun bir toplama noktasına teslim edilmelidir. Çoğu ülkede, büyük elektronik ve elektrikli eşyalar için evden toplama mevcuttur.

Birçok ülkede yeni bir cihaz satın aldığınızda eski cihazın satın alınan cihazla aynı tipte olması ve aynı işlevlere sahip olması durumunda eski cihazı ücretsiz olarak birebir alması gereken satıcıya iade edebilirsiniz.

TR

20. NAKLİYE İLE İLGİLİ ÖNEMLİ BİLGİLER

Orijinal ambalajını saklayınız.
Orijinal ambalajı ile taşıyınız, ambalaj üzerindeki taşıma
işaretlerine uyunuz.

21. ENERJİ TASARRUFU

1. Bulaşıklarınızı makineye koymadan üzerlerindeki kaba atıkları temizleyin.
2. Program seçerken, program bilgisine ve programın tüketeceği güç bilgilerine dikkat ediniz.
3. Makineyi tam doldurmadan çalıştırmayın.

TR

DOLAP MONTAJI İÇİN TEKNİK BİLGİLER

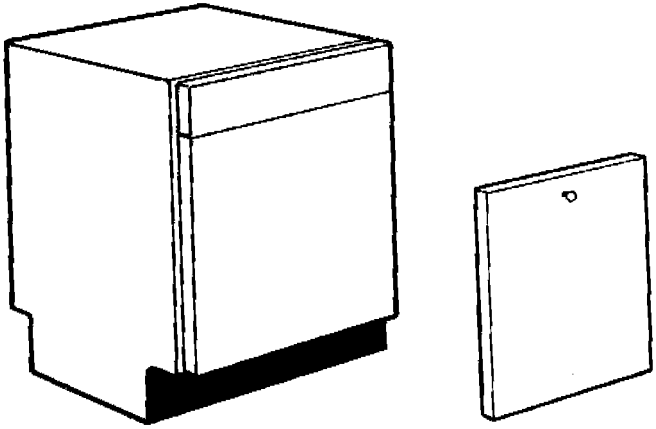

Kullanıcı Açıklamaları

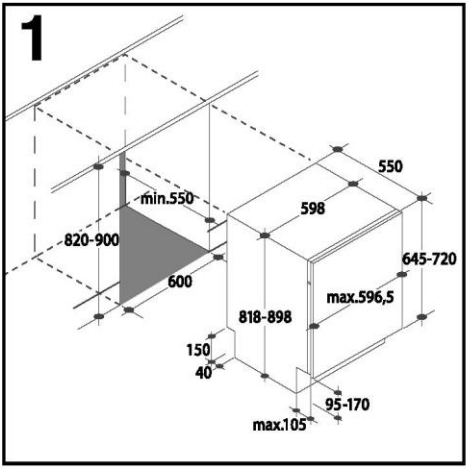

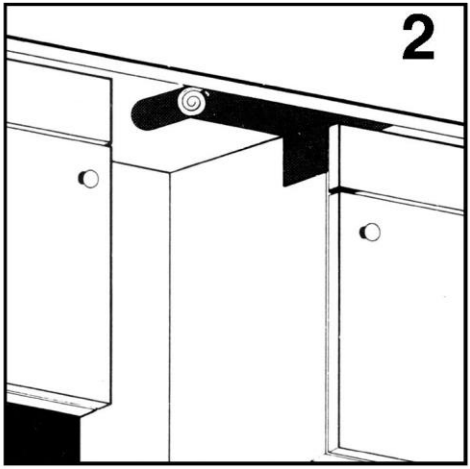

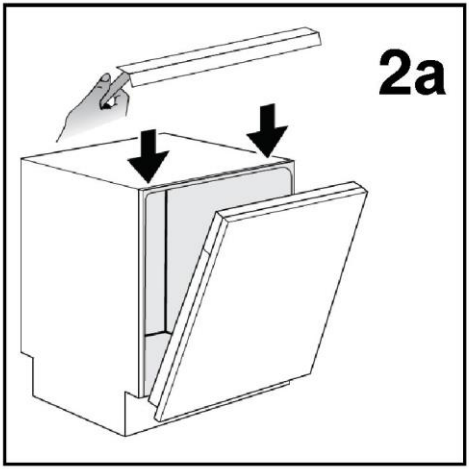

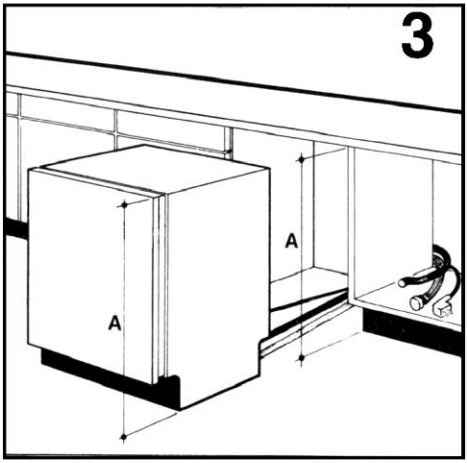
3
A
A

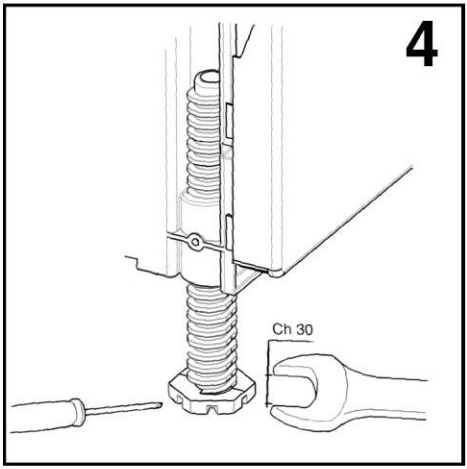
4
Ch 30

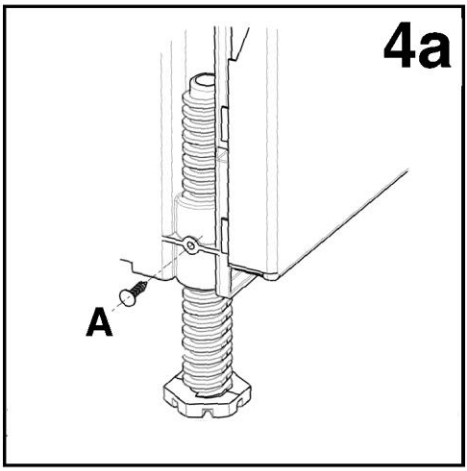
4a
A

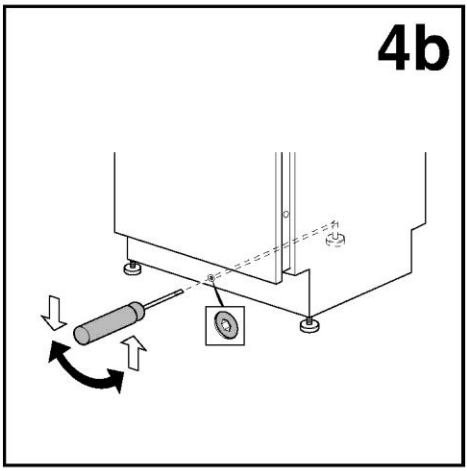
4b

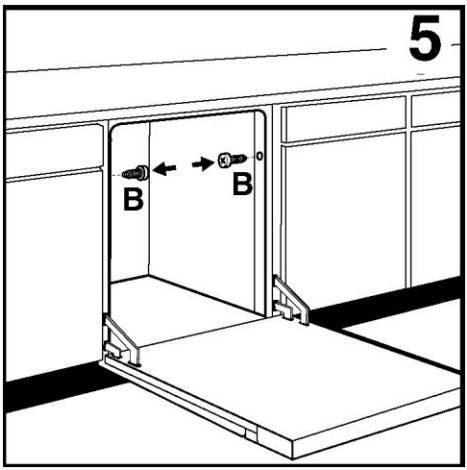
5
B
B

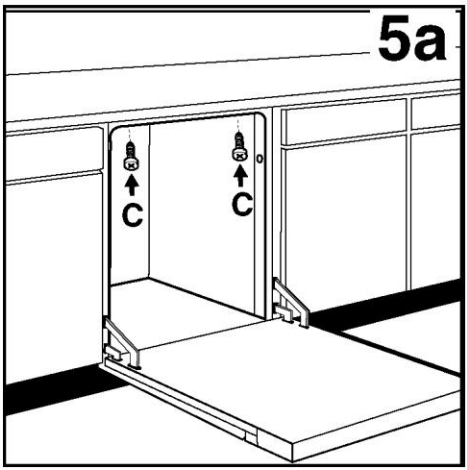
5a
C
C

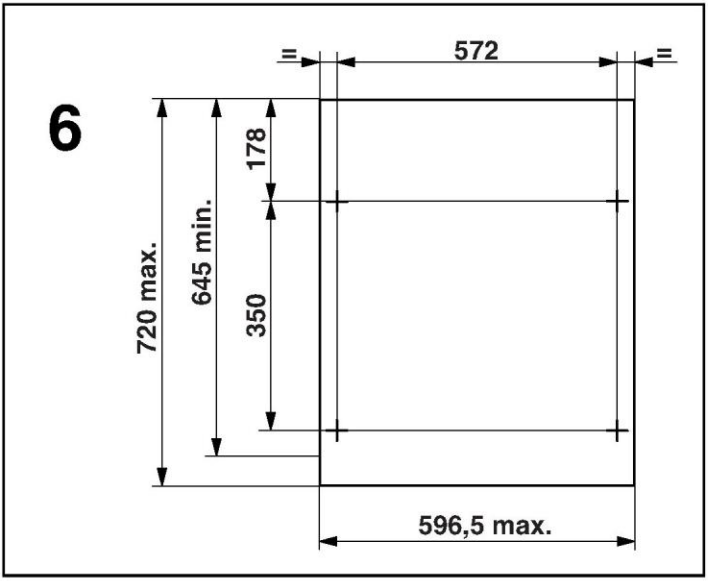
6
572
=
=
178
350
720 max.
645 min.
596,5 max.

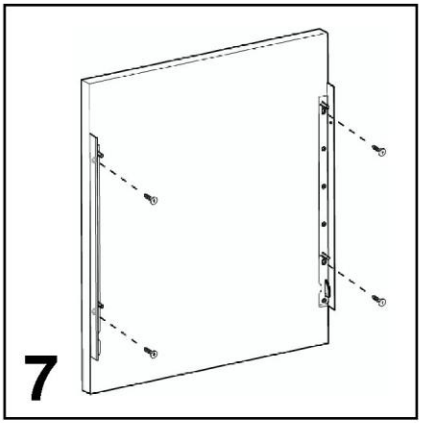
7

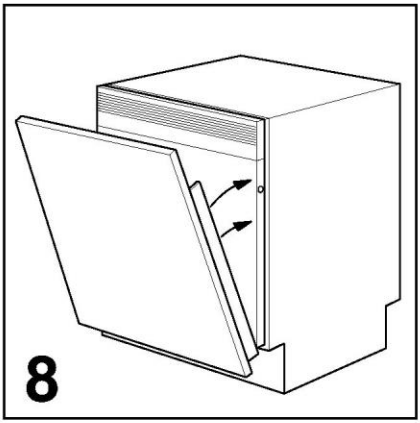
8

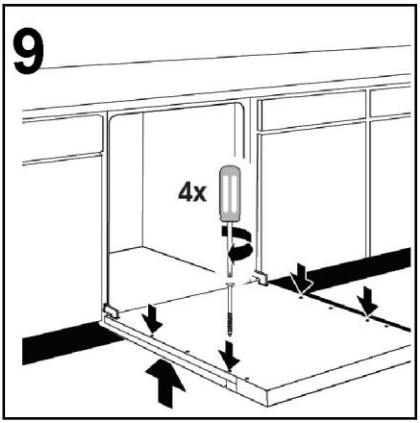
9
4x

10

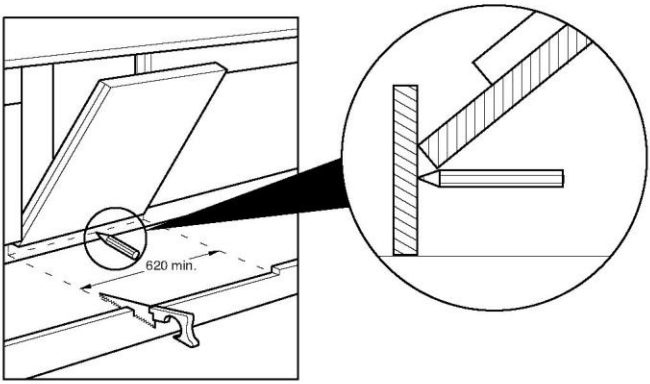

10a

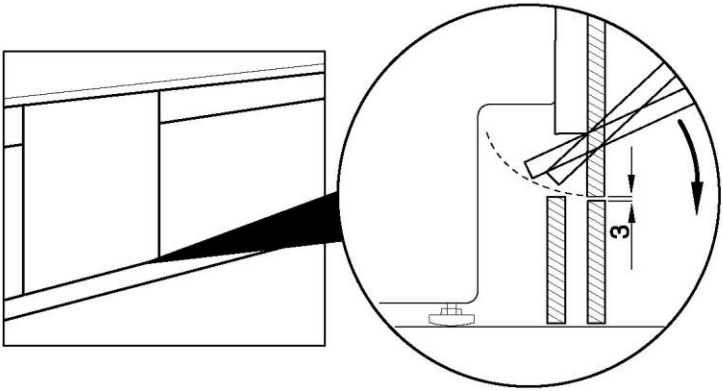

Bu bulaşık makinesi modeli, bir mutfak tezgahının ya da lavabonun altındaki modüler bir dolabın içine yerleştirilebilir.

Dolabın için ölçüleri**şekil 1**'de belirtilenlerle aynı olmalıdır.

Ayarlanabilir ayaklar, makinenin yüksekliğini 818 ila 898 mm arasında ayarlamanıza olanak sağlar.

Tezgah altına kurulum

Eğer tezgah suntadan ya da diğer herhangi bir su geçiren bir malzemeden yapılmışsa, tezgaın altına buhar koruyucu yapışkan bant uygulayın.**(şek. 2)**.

Bulaşık makinesinin üzerine de buhar koruyucu yapışkan bant uygulayın.**(şek. 2a)**

Bulaşık makinesini dolabın içine **"A"** yerleştirin ve ardından ayarlanabilir ayaklar yardımıyla makinenin yüksekliğini ve seviyesini ayarlayın**(şek. 3-4)**.

Bulaşık makinesinin yüksekliği ayarlandığında, gövdenin alt tarafında bulunan 13 mm uzunluğundaki vidaların **"A"** sıkılması gerekir. **Şekil** 4a'da gösterildiği gibi bu işlem sadece ön ayak için yapılmalıdır.

Cihazı boşluğa yerleştirdikten sonra kolay bir şekilde ayarlamaya olanak sağlaması için, bazı modellerin arka tarafında ortada bulunan ayarlanabilir bir ayak vardır. **fig. 4b**'de gösterildiği gibi bu ayak, makinenin ön panelinin altında bulunan bir vidayı döndürerek ayarlanabilir.

Talimat kitapçığına uyarak bulaşık makinesinin su ve güç bağlantısını yapın.

Bulaşık makinesini dolabın içine sabitlemelisiniz. Sabitleme işlemini aşağıdaki yollarla yapmak mümkündür:

- Yanında verilen 16 mm uzunluğundaki vidalarla birlikte**"B" DOLABA BİRLEŞTİRME ÜNİTESİ**(**şekil 5**'te gösterildiği gibi).
- (mümkünse) Verilen 30 mm uzunluğundaki vidalarla **"C" TEZGAHA**(**figure 5a**'da gösterildiği gibi).

Ahşap panel montajı

Bu bulaşık makinesi modelinin kapağında otomatik dengeleme sistemi vardır ve kapağına aşağıdaki ebatlarda ahşap panel monte edilebilir:

Genişlik 596,5 mm maksimum
Yükseklik 645 ila 720 mm maksimum
Kalınlık 18 ila 22 mm maksimum

Bu da, 3 ila 8 kg ağırlığındaki sıradan bir şifonyer kapağının kullanımına olanak sağlar; daha ağır kapaklar için Yardım Servisi'ne bilgi sorun.

Delme ayarlamaları

Şekil 6'da belirtilen ölçülere uygun olarak 2 mm'lik matkap ucu kullanarak panelde 12 mm derinliğinde delik açın.

Verilen iki köşebendi, 4 x 16 mm'lik 4 vidayı delikleri ortalayarak sıkılayın**(şek. 7)**.

Paneli bulaşık makinesinin kapağına asın ve köşbentleri gözler yardımıyla ayarlayarak paneli kapakla hizalayın.

Köşebentleri, diğer 4x16 mm'lik 6 vida ile belirli deliklerden sabitleyin**(şek. 7)**.

Paneli bulaşık makinesinin kapağına sıkılayın **(şekil 8)**

Bulaşık makinesinin kapağını açın ve paneli daha önceden açılmış deliklere 4 adet 4x45 mm'lik vidaları kullanarak sabitleyin**(şek. 9)**

Alt kaidenin ayarlanması

Sabit döndürme noktasına sahip olan modellerde kapının dönüşünü sağlamak için, alt kaideden bir parçanın **şekil 10**'da gösterildiği gibi kesip çıkarılması gerekir.

İşlemi aşağıdaki şekilde yapın:

Bulaşık makinesinin kapısını, kapak alt kaideye değecek şekilde, hafifçe açın ve kapağın alt ucunun hizasını bir kalemle tabana işaretleyin; aradaki kısmı kesip çıkarın.

Çıkıntılı menteşelere sahip olan modeller için dönüş, sadece 3 mm'lik bir boşluğu gerektirir, dolayısıyla da normalde şek.10a'da gösterildiği gibi bir kesip çıkarma işlemi gerekmez.

Ürün Bilgi Formu

2019/2017 NUMARALI REGÜLASYON (EU) KARARINA İLİŞKİN ÜRÜN BİLGİ FORMU

Tedarikçinin adı veya ticari ünvanı: SILVERLINE

Tedarikçinin adresi: Orta Mah.Topkapı Maltepe Cad. No:6 Silkar Plaza Kat:3 Bayrampaşa / İstanbul, TR

Model Tanımlayıcı: D11042B03

Genel ürün parametreleri:

Parametre	Değer	Parametre	Değer	
Anma kapasite (ps)	14	Boyutlar (cm)	Yükseklik	82
			Genişlik	60
			Derinlik	55
EEI	55,9	Enerji verimliliği sınıfı	E	
Temizleme performansı endeksi	1,121	Kurutma performansı endeksi	1,061	
Soğuk su kullanarak eco(eko) programına dayalı enerji tüketimi [çevrim başına kW], Fiili enerji tüketimi, cihazın nasıl kullanıldığına bağlı olacaktır.	0,950	Eco(eko) programına dayalı olarak su tüketimi [çevrim başına litre]. Fiili su tüketimi, cihazın nasıl kullanıldığına ve suyun sertliğine bağlı olacaktır.	10,8	
Program süresi (saat : dakika)	3:52	Tip	Ankastre	
Hava kaynaklı akustik gürültü emisyonu (dB (A) re 1 pW)	46	Hava kaynaklı akustik gürültü emisyon sınıfı	C	
Kapalı konum (W) (olması haline)	0,45	Hazırda bekleme konumu (olması haline)	0,45	
Zaman erteleme (W) (olması halinde)	4,00	Ağ bağlantılı hazırda bekleme konumu (W) (olması halinde)	2,00	

Tedarikçi tarafından teklif edilen asgari garanti süresi: 24 ay

Ek bilgiler:

Ev Tipi Bulaşık Makinelerinin Çevreye Duyarlı Tasarım Gerekliliklerine Dair Tebliğ (2019/2022/AB) (SGM:2021/1)'in EK-II'sinin 6 ncı maddesi uyarınca imalatçının internet sitesine olan ağ bağlantısı yazılır.
https://www.silverline.com/destek/

MÜŞTERİ SERVİS VE GARANTİ

1. Garanti süresi malın teslim tarihinden itibaren başlar ve 2 yıldır.

2. Bütün parçaları dahil olmak üzere malın tamamı firmamız tarafından garanti süresince garanti kapsamındadır.

3. Malın garanti süresi içerisinde arızalanması durumunda, tamirde geçen süre garanti süresine eklenir. Malın tamir süresi en fazla 20 iş günüdür. Bu süre mala ilişkin arızanın servis istasyonuna, servis istasyonunun olmaması durumunda, malın satıcısı, bayii, acentesi, temsilciliği, ithalatçısı veya imalatçısından birisine bildirim tarihinden itibaren başlar. Malın arızasının, 10 iş günü içinde giderilmemesi halinde; üretici veya ithalatçı, malın tamiri tamamlanıncaya kadar, benzer özelliklere sahip başka bir malı tüketicinin kullanımına tahsis etmek zorundadır.

4. Malın garanti süresi içinde, gerek malzeme ve işçilik, gerekse montaj hatalarından dolayı arızalanması halinde, işçilik masrafı, değiştirilen parça bedeli ya da başka herhangi bir ad altında hiçbir ücret talep edilmeksizin tamiri yapılacaktır.

5. Malın ayıplı olduğunun anlaşılması durumunda tüketici;
a) Satılanı geri vermeye hazır olduğunu bildirerek sözleşmeden dönme,
b) Satılanı alıkoyup ayıp oranında satış bedelinden indirim isteme,
c) Aşırı bir masraf gerektirmediği takdirde, bütün masrafları satıcıya ait
olmak üzere satılanın ücretsiz onarılmasını isteme,
d) İmkan varsa, satılanın ayıpsız bir misli ile değiştirilmesini isteme,seçimlilik haklarından birini kullanabilir. Satıcı, tüketicinin tercih ettiği bu talebi yerine getirmekle yükümlüdür.

6. Tüketicinin ücretsiz onarım hakkını kullanması halinde malın;
a) Garanti süresi içinde tekrar arızalanması,
b) Tamiri için gereken azami sürenin aşılması,
c) Tamirinin mümkün olmadığının, yetkili servis istasyonu, satıcı, üretici veya ithalatçı tarafından bir raporla belirlenmesi, durumlarında; tüketici malın bedel iadesini, ayıp oranında bedel indirimini veya imkan varsa malın ayıpsız misli ile değiştirilmesini satıcıdan talep edebilir. Satıcı, tüketicinin talebini reddedemez. Bu talebin yerine getirilmemesi durumunda satıcı, üretici ve ithalatçı müteselsilen sorumludur. Malın ayıpsız misli ile değiştirilmesinin satıcı için orantısız güçlükleri beraberinde getirecek olması halinde tüketici, sözleşmeden dönme veya ayıp oranında bedelden indirim haklarından birini kullanabilir.

7. Malın kullanma kılavuzunda yer alan hususlara aykırı kullanılmasından kaynaklanan arızaların yanı sıra aşağıda açıklanan koşullarda, ürün garanti kapsamına girmez.

a) Garanti Belgesi üzerinde malın seri numarasında tahrifat yapıldığı haller,
b) SILVERLINE yetkili personeli ya da yetkili servisleri haricinde kişilerin cihazın tamir ve tadiline müdahale etmesi sonucu oluşan arızalar,
c) Cihaza bağlanan dış donanımdan (regülatör, kesintisiz güç kaynağı vb.) kaynaklanan arızalar,
d) Anormal voltaj düşüklüğü veya fazlalığından, hatalı elektrik tesisatından, cihazın etiketinde belirtilenden farklı bir şebeke gerilimine bağlanmasıyla oluşan arızalar,
e) Malın tesliminden sonraki nakiller ve yerleştirme sonucu (düşme, aşırı sarsılma, darbe vs.) oluşabilecek arızalar,
f) Cihazın kullanım hatalarından meydana gelen dış ve iç yüzeylerdeki bozulma, çizilme, kırılmalar ve arızalar,
g) Doğa olaylarının (yıldırım, sel, su baskını, deprem, yangın vs.) yol açacağı arızalar. Garanti Belgesi'nin tekemmül ettirilerek tüketiciye verilmesi sorumluluğu tüketicinin malı satın aldığı yetkili satıcı, acente ya da temsilciliklere aittir. Tüketiciler; Şikayet ve itirazlar için tüketici mahkemelerine ve tüketici hakem heyetlerine başvurabilir. Garanti belgesi ile ilgili olarak çıkabilecek sorunlar için T.C. Gümrük ve Ticaret Bakanlığı Tüketicinin Korunması ve Piyasa Gözetimi Genel Müdürlüğüne başvurabilir.

Garanti İle İlgili Olarak Müşterinin Dikkat Etmesi Gereken Hususlar;

Ürün garanti belgesini muhafaza ediniz. Garanti belgesinin ibraz edilememesi durumda ürüne garanti dışı işlem uygulanır. Ürün yanında satın alınacak yardımcı elemanlar ve aksesuarlar ürün garantisinin dışında tutulur. Kullanma kılavuzunda zamanla ve kullanıma bağlı olarak değiştirilmesi gerektiği belirtilen sarf malzemeler garanti dışındadır.

SILVERLINE tarafından verilen bu garanti ürünün normalin dışında kullanılmasından doğacak arızaların giderilmesini kapsamadığı gibi, aşağıdaki durumlarda garanti dışıdır.

1. Kullanma hatalarından meydana gelen hasar ve arızalar,

2.Ürünün müşteriye tesliminden sonraki yükleme, boşaltma ve taşıma sırasında oluşan hasar ve arızalar,

3. Voltaj düşüklüğü veya fazlalığı; hatalı elektrik tesisatı; ürünün etiketinde yazılı voltajdan farklı voltajda kullanma nedenlerinden meydana gelecek hasar ve arızalar,

4. Yangın ve yıldırım düşmesi ile meydana gelecek hasar ve arızalar,

5. İmalatçının verdiği parçalar dışında herhangi bir parçanın cihaza monte edilmesinden doğacak arızalar,

6. Ürünün kullanma kılavuzunda yer alan hususlara aykırı kullanılmasından kaynaklanan arızalar,

7.Ürünün kullanım ömrü 10 yıldır. (Ürünün fonksiyonunu yerine getirebilmesi için gerekli yedek parça bulundurma süresi.)

Garanti belgesinin tekemmül ettirilerek tüketiciye verilmesi sorumluluğu, tüketicinin malı satın aldığı satıcı, bayi, acenta ya da temsilciliklerine aittir. Garanti belgesi üzerinde tahrifat yapıldığı, ürün üzerindeki orjinal seri numarası kaldırıldığı veya tahrif edildiği takdirde bu garanti geçersizdir.

Müşteri Seçimlik Hakları

1. Malın ayıplı olduğunun anlaşılması durumunda tüketici;
a) Satılanı geri vermeye hazır olduğunu bildirerek sözleşmeden dönme,
b) Satılanı alıkoyup ayıp oranında satış bedelinden indirim isteme,
c) Aşırı bir masraf gerektirmediği takdirde, bütün masrafları satıcıya ait olmak üzere satılanın ücretsiz onarılmasını isteme,
d) İmkan varsa, satılanın ayıpsız bir misli ile değiştirilmesini isteme, seçimlilik haklarından birini kullanabilir.
Satıcı, tüketicinin tercih ettiği bu talebi yerine getirmekle yükümlüdür.

2. Tüketicinin ücretsiz onarım hakkını kullanması halinde malın;
a) Garanti süresi içinde tekrar arızalanması,
b) Tamiri için gereken azami sürenin aşılması,
c) Tamirinin mümkün olmadığının, yetkili servis istasyonu, satıcı, üretici veya ithalatçı tarafından bir raporla belirlenmesi, durumlarında; tüketici malın bedel iadesini, ayıp oranında bedel indirimini veya imkan varsa malın ayıpsız misli ile değiştirilmesini satıcıdan talep edebilir.
Satıcı, tüketicinin talebini reddedemez.
Bu talebin yerine getirilmemesi durumunda satıcı, üretici ve ithalatçı müteselsilen sorumludur. Malın ayıpsız misli ile değiştirilmesinin satıcı için orantısız güçlükleri beraberinde getirecek olması halinde tüketici,sözleşmeden dönme veya ayıp oranında bedelden indirim haklarından birini kullanabilir. Tüketiciler; Şikayet ve itirazlar için tüketici mahkemelerine ve tüketici hakem heyetlerine başvurabilir.
Size en yakın Silverline Yetkili Servis acentesini öğrenmek için ürün ile beraber sağlanan yetkili servis listesine başvurabilirsiniz. Listeniz 1–2 yıldan eski ise güncel servis noktalarını öğrenmek ve sorularınıza cevap alabilmek için SILVERLINE DANIŞMA HATTI 444 4 758'i arayabilirsiniz.

Bu cihaz, Atık Elektrikli ve Elektronik Cihazlar (WEEE) hakkındaki 2012/19/EU Avrupa Birliği Yönergesine uygun biçimde işaretlenmiştir. AEEE, hem kirletici maddeleri (bunlar çevre üzerinde olumsuz etkilere neden olabilir) hem de temel bileşenleri (bunlar yeniden kullanılabilir) içerir. Bu cihazı hurdaya ve çöpe atmadan önce, çevreye ve insan sağlığına karşı potansiyel negatif sonuçlarını engellemeniz gerekmektedir. Tüm kirleticilerin düzgün bir şekilde bertaraf edilmesi ve atılması ve tüm malzemelerin geri kazanılıp ve dönüştürülmesi için AEEE'nin özel işlemlere tabi tutulması önemlidir. Kişiler, AEEE'nin bir çevre sorununa dönüşmemesini sağlamakta önemli bir rol üstlenir; bazı basit kuralların izlenmesi gerekir:
•AEEE'lere ev atıkları olarak davranılmamalıdır.
•AEEE'ler, belediye veya kayıtlı şirketler tarafından yönetilen ilgili toplama noktalarına teslim edilmelidir. Pek çok ülkede, büyük AEEE'ler için evden toplama hizmeti verilir.
•Yeni bir cihaz satın aldığınızda, eskisi satıcıya verilebilir ve satıcı yeni teslim ettiği cihaz başına bir adet olmak üzere ücretsiz olarak bu cihazı teslim alabilir, bunun için alınacak ekipmanın teslim edilen ekipman ile aynı türden ve aynı fonksiyonlara sahip olması gerekir.

Üretim Yeri: Renta Elektrikli Ev Aletleri Sanayi ve Dış Ticaret Ltd Şti Adres: OSB 7. CADDE 26 NUMARA 26110 ODUNPAZARI / ESKİŞEHİR
Tel: (0222) 211 90 00

Ürün üzerindeki bu sembol, ürünün ev atığı olarak değerlendirilmemesini, elektrik elektronik atık toplama yerlerine teslim edilmesini uyarmak amaçlıdır. Ürünün imha işlemi yerel çevre yönetmeliklerine uygun olarak yapılmalıdır.

AEEE YÖNETMELİĞİNE UYGUNDUR.

Revizyon Tarihi: 29.02.2019

YETKİLİ SERVİS LİSTESİ

İL	İLÇE	SERVİS ÜNVANI	YETKİLİ KİŞİ	YAZIŞMA ADRESİ	TELEFON:
ADANA	KOZAN	LİDER SOĞUTMA	HÜSEYİN KURT	TUFANPAŞA MAH.ÜSTÜN SOK.NO.65-A	0 322 515 08 85
	MERKEZ	PRESTİJ TEKNİK	VOLKAN AKYÜZ	HUZUREVLERİ MH. ALPARSLAN TÜRKEŞ BULVARI NO: 329 YASİN IŞIK APT.	0 322 247 06 17
	CEYHAN	HÜSEYİN DEMİR	HÜSEYİN DEMİR	B.KIRIM MH.4 SK.NO:8/A	0 322 613 17 77
ADIYAMAN	MERKEZ	MARMARA TEKNİK SOĞUTMA	ÜMİT SUBUTAN	SIRATUT MAH. BUHARA CAD. NO:32/A	0 416 213 07 06
	KAHTA	EGE SOĞUTMA	YALÇIN EGE	FIRAT MAH. M.AKİF CAD.NO: 101 /B	0 416 725 95 60
	GÖLBAŞI	EFEBEY TİCARET	HAKAN DEMİREL	YENİ MAHALLE NAMIK KEMAL CADDESİ NO:63	0 416 782 00 15
AFYON	MERKEZ	FATİH SOĞUTMA	FATİH ÇOMAK	CUMHURİYET MH. ŞÜKRÜ ÇELİK ALAY CD. ESRA SİTESİ ALTI C BLOK NO:13	0 272 214 51 33
	DİNAR	YILDIRIM TEKNİK SERVİS	MEHMET SİNAN YILDIRIM	CAMİKEBİR MAH. SUÇIKAN CAD. NO 61	0 544 353 00 12
AĞRI	MERKEZ	AĞRI YETKİLİ SERVİS	LEVENT BUDAK	29 EKİM CAD.MEYDAN CAMİ ARKASI SEVGİ APT.ALTI	0 472 215 99 36
	PATNOS	AĞLAMAZ TEKNİK	MESUT AĞLAMAZ	CUMHURİYET CD. HAMAM YOLU. NO:16	0 472 616 61 81
AKSARAY	MERKEZ	UYAR SOĞUTMA	CİHAN UYAR	MEYDAN MAH. 975 SOK. OĞUZ ÇELİK APT. ALTI NO:1	0 382 212 88 89
AMASYA	MERKEZ	ELİT TEKNİK	GÖKHAN ÖZSOY	PİRİNÇÇİ MH.HABİBİ SK.TARTAN APT.NO:12/C	0 358 201 00 05
	MERZİFON	MERKEZ SERVİS	SERDAR ERTÜRK	ORGANİZE SANAYİ BÖLGESİ - MERZİFON-FABRİKA	444 4 758
ANKARA	ÇANKAYA	BAY TEKNİK	MUSA KARABAY	BİRLİK MAH. 457.SK. NO:5/A	0 312 495 50 28
	ÇANKAYA	YILDIZ ANKARA TEKNİK SERVİS	A.OĞUZ KELEŞ	MÜRSEL ULUÇ MAH İLKER CAD 142/A DİKMEN	0 312 440 97 97
	POLATLI	ŞAHİN ISI TEKNİK	ŞAHİN DEDEOĞLU	CUMHURİYET MAH.KARAPINAR CAD.19/A	444 4 758
	BEYPAZARI	GÜRKAN TEKNİK	GÜRKAN KOÇAK	HACIKARA MH. SANAYİ MESKEN 4. SK. NO:5/2	0 545 886 74 30
ANTALYA	ALANYA	ALP TEKNİK	İBRAHİM KALKAN	SARAY MH ÇELİKLER SK 7/B	0 242 519 31 32
	MANAVGAT	BARIŞ SOGUTMA	GANİ ÇETİN	ÇAGLAYAN. MAH.HASTANE CAD NO:60/Z/1	0 242 746 02 95
	MERKEZ	YILDIZ TEKNİK	AHMET YIDIZ	GÜVENLİK MAH. 261 SOKAK ÖZGÜR APT NO:15/B	0 242 345 74 72
	KUMLUCA	EYMEN TEKNİK	MUSTAFA KÜÇÜK	MEYDAN MAH GÜRBÜZLER SOK NO 38/11	0 242 887 67 67
	SERİK	YE-KA TEKNİK SERVİS HİZMETLERİ	AHMET YEŞİL	ORTA MAH. 1061 SOK.	0 541 450 85 84
	GAZİPAŞA	BİLAL TEKNİK	BİLAL AKAY	İSTİKLAL MAH TERMİNAL SOK 13/A	0 242 572 44 58
	KORKUTELİ	İNANÇ TEKNİK SERVİS	SÜREYYA İNANÇ	KİREMETLİ MH. 849. SK. 10/C	0 242 643 30 60
	MANAVGAT	MKN TEKNİK	EMRE KAYMAK	ÇAĞLAYAN MAHALLESİ HASTAHANE CADDESİ NO 118	444 4 758
	KAŞ	KAŞ TEKNİK SERVİS	MEHMET ALİ SARICAOĞLU	ANDİFİLİ MAH.CUKURBAĞLI CAD.NO:2/F	0 242 836 11 95
ARDAHAN	MERKEZ	OKTAY SOĞUTMA	OKTAY FIRINCI	KAPTANPAŞA MH. ÜMİT KAFTANCIOĞLU CD. NO:15	0 478 211 29 82
ARTVİN	ARHAVİ	MEDİ TEKNİK SERVİS	MEHTİ KARADENİZ	MUSAZADE MH. CEMAL GÜRSEL CD. NO:12	0 546 489 53 51
AYDIN	MERKEZ	KAYRA TEKNİK	LEVENT ÖZENÇ	MİMAR SİNAN MH. YÖRÜK ALİ EFE BLV. AL KONUT SİTESİ NO:24/F	0 256 219 12 97
	NAZİLLİ	NEHİR KLİMA	AHMET PEYNİRCİ	TURAN MH.19 MAYIS BULVARI NO:39/B	0 256 315 7 444
	DİDİM	EGE KLİMA	MEHMET YILMAZ	821.SOK.NO:16	0 256 811 40 70
	DİDİM	ARICAN SOĞUTMA	FATİH ARICAN	ÇAMLIK MAH.ÖKDUMAN CAD.NO:19	0 546 441 37 47
BALIKESİR	EDREMİT	VAROL-SER	OSMAN VAROL	CAMİVASAT MH. GAZİ CD. NO:49	0 266 373 51 51
	BANDIRMA	EMEK TEKNİK	MURAT SAĞIR	İHSANİYE MH. 8 EVLER SK.NO:18/B	0 266 714 12 50
	MERKEZ	ERDOĞAN ELEKTRİK	SAİM ERDOĞAN	ALİ HİKMET PAŞA MH.ALTAY CD.NO:56	0 266 245 84 85
	BİGADİÇ	GÜÇLÜ ELEKTRONİK	ALİ GÜÇLÜ	SERVİS MAH.HİTAY CAD.TOPATAN ÇIKMAZI NO:6	0 542 773 06 26
	GÖNEN	UZMAN TEKNİK	OSMAN EGEMEN ŞEN	MALKOÇ MAH. TOPÇU SOK.	0 266 762 64 94
BARTIN	MERKEZ	EFE SOĞUTMA	OKTAY KAMAN	OKULAK MH. TOPÇU KONAĞI CD. NO:110/A	0 378 227 56 59
BATMAN	MERKEZ	AKDAŞ KARDEŞLER SOĞUTMA	M.EMİN AKDAŞ	AYDINLIK EVLER MAH. 12. CD. NO:127	0 488 214 04 74
	MERKEZ	GÜLER TEKNİK	MEHMET GÜLER	PINARBAŞI MAH.2215 SOK. NO:23	0 488 231 80 47
BİTLİS	MERKEZ	DİZAYN ELEKTRİK	ÖZGÜR İVAK	GAZİBEY MAH. KAZIM DİRİK CAD.NO:29	0 434 226 74 43
BOLU	MERKEZ	MARKA TEKNİK	MUSTAFA ÖZKÖK	TABAKLAR MH.SEYMEN SK.2/A	0 374 217 20 20
	GEREDE	ENES TEKNİK	FAHRİ ERDOĞAN	SEVİLLER MAH.SAKARYA CAD.BOCURGATOGLU SOK. NO:1	0 374 311 42 43
BURDUR	MERKEZ	SUDE SOĞUTMA	SERKAN EVCİL	ÖZGÜR MAH.ÇELİK SOK.NO:12	0 248 234 03 03
	KARAMANLI	ŞENGÜN TEKNİK	MEHMET ŞENGÜN	PAZAR MH. HAL BİNALARI NO:2	0 248 531 23 52
BURSA	OSMANGAZİ	AYDIN TEKNİK	İBRAHİM AYDIN	SOĞANLI MH.SOĞANLI BULVARI HALE SK NO:6A-B	0 224 233 22 11
	İZNİK	KARBEYAZ BEYAZ EŞYA SERVİSİ	ABRURRAHMAN AR	EŞREFZADE MAH. M.DOĞAN SOK. NO:16/D	0 224 757 77 78
	İNEGÖL	GÜNCE TEKNİK	GÜNDÜZ ÇEGİL	SİNANBEY MAH MURAT CAD. NO:11	0 224 713 89 92
	KARACABEY	GÜRKAN TİCARET	GÜRKAN ERGÜVENÇ	DERE MH. 12. SK NO:1	0 224 676 66 80
	MUSTAFAKEMALPAŞA	OKUR TEKNİK	ZİYA OKUR	HAMZABEY MAH.ŞEHİT ZEKİ GÖKGÖZ SOKNO:24	0 224 612 06 88
ÇANAKKALE	MERKEZ	PEKER ELEKTRİK	EMRAH TÜRKER	KEMAL PAŞA MAH MERSİNDEDE SOK	0 286 217 94 90
	MERKEZ	NOKTA SERVİS	EMRAH ERGİN	CUMHURRİYET MAH.TATÜRK CAD.NO:145/A	0 286 263 63 37
	BİGA	ÖZBERK SOĞUTMA	MEHMET BEREKET	İSTİKLAL MAH.HAN SOK.NO:5	0 286 317 14 44
	MERKEZ	ASYK SERVİS HİZMETLERİ	GÖKHAN MANDACI	İSMETPAŞA MAH.ÇINARLIK CAD.NO:21/1	0 286 213 45 45
	GELİBOLU	GÜNGÖR TEKNİK	UFUK GÜNGÖR	GAZİ SÜLEYMAN PAŞA CD. GAZİ SÜLEYMAN PAŞA MH. ÖZTÜRK SİT. NO: 1	0 286 566 40 99
ÇANKIRI	ŞABANÖZÜ	AYDOĞDU TEKNİK SOĞUTMA	ABDULLAH AYDOĞDU	CUMHURİYET MH. BELEDİYE İŞMERKEZİ YANI NO:11/2	0 376 518 15 54
	MERKEZ	CİHAN TEKNİK	CİHAT ASLAN	BUĞDAY PAZARI MAH.ATATÜTK BLV.ANIL APT.A BLOK NO:4	0 376 212 29 16
ÇORUM	MERKEZ	ERDEM SOĞUTMA	ERSOY ERDEM	KALE MAH.EMEK CAD.NO:14/B	0 364 224 77 80
DENİZLİ	MERKEZ	SİSTEM SOĞUTMA	İLKER TEKDEMİR	HACIKAPLANLAR MAH.HÜRRİYET CAD.NO;54 ESKİ YETİŞTİRME YURDU KARŞISI	0 258 242 59 81
	MERKEZ	AKSU TEKNİK	NECİP AKSU	DEĞİRMENÖNÜ MH. 1739 SK. NO:12	0 258 264 44 04
	ÇİVRİL	EGE SERVİS	OSMAN GÜNDÜZ	AŞAĞI MAH.Ş.AHMET KANDAŞ CAD.NO:7	0 258 713 84 40
DİYARBAKIR	MERKEZ	KAR-DEM TEKNİK	MEHMET HANİFİ DEMİR	MEZOPOTAMYA MH.PEYAS CD. NO:100/A KAYAPINAR	0 412 252 41 88
	ERGANİ	SERVET ELEKTRİK	SERVET ŞAHİN	KEMALİYE MH. ATATÜRK CD. NO:10/A	0 412 611 57 87
	BİSMİL	DİCLE TEKNİK SERVİS HİZMETLERİ	ÖMER KILIÇ	BOZKURT MAH.15.CAD.NO:56/D	0 412 415 15 20
DÜZCE	AKÇAKOCA	GÜNER SOĞUTMA	RECEP GÜNER	YALI MAH BAHADIR YALÇIN CAD NO 41	0 380 611 97 38
	MERKEZ	KÜÇÜKLER SOĞUTMA	ERÇİN KÜÇÜK	KÜLTÜR MH.SÜLEYMAN KUYUMCU CD.NO:77/B	0 380 512 39 56
EDİRNE	MERKEZ	OCAK TEKNİK	HARUN OCAK	YANCIKÇI ŞAHİN MH. ATATÜRK CD. NO:31/1	0 284 225 63 90
	KEŞAN	SİMGE SOĞUTMA	İSMAİL BAYILMIŞ	BÜYÜK CAMİ MH. İSTİKLAL CD. NO:29	0 284 712 39 03
ELAZIĞ	MERKEZ	MEHMET ZORLU	MEHMET ZORLU	RİZAİYE MH. KIBRIS ŞEHİDİ MEHMET GÜÇLÜ CD. NO:63/A	0 424 238 65 31
ERZİNCAN	MERKEZ	UZMANLAR BEYAZ EŞYA SERVİSİ	ORHAN ÖZYALÇIN	Atatürk mh Fevzi paşa cd no 69 c	0 446 224 47 24
ERZURUM	MERKEZ	KARDELEN BAKIM ONARIM	EBUBEKİR AKIN	ŞÜKRÜPAŞA MH. ŞIH KÖYÜ CD. EMİN EVLER ALTI NO:132 YAKUTİYE	0 442 319 11 44
	HINIS	EMRE ELEKTRONİK	MEMET PİRAN EKMEKÇİ	CUMHURİYET CAD. NO:116	0 442 511 30 65
ESKİŞEHİR	MERKEZ	ESKOM ELEKTRONİK	DURMUŞ TEPECİK	KURTULUŞ MH. MAİDE BOLEL HUZUR EVİ CD. NO:14/B	0 222 224 15 30
	MERKEZ	VOLKAN SOĞUTMA	OSMAN BAĞLAN	İHSANİYE MH. KRIM CD. NO:58	0 222 227 34 26

İL	İLÇE	SERVİS ÜNVANI	YETKİLİ KİŞİ	YAZIŞMA ADRESİ	TELEFON:
GAZİANTEP	MERKEZ	VİP SERVİS	SELÇUK ŞEMEN	DEĞİRMİÇEM MAH ABDULLAH ÇOLAKOĞLU CAD MNO 16/A	0 342 336 59 59
	İSLAHİYE	İLKER TEKNİK	HASAN AKIN	AYDINLIK MAH.GÖZ CAD.15 A0 İSLAHİYE	0 342 869 07 77
GİRESUN	MERKEZ	HASAN ALTIYAPRAK	HASAN ALTIYAPRAK	HACI MİKTAT MAH ÖZDEN SK NO:9	0 454 216 54 32
GÜMÜŞHANE	MERKEZ	RECEP KOLOTOĞLU	RECEP KOLOTOĞLU	HASAN BEY MAH. CUMHURİYET CD. NO:94 B	0 456 213 74 49
HAKKARİ	YÜKSEKOVA	MEDYA ELEKTRONİK	ŞERAFETTİN GÜRLE	23 NİSAN CAD. HAZAYİ İŞ MERK. KAT:1 NO:9	0 438 351 14 90
HATAY	ANTAKYA	TEKNİK SOĞUTMA	SEFER KILIÇ	AKSARAY MAH 75.YIL BUL GANİME YAPAR APT 178	0 326 216 66 53
	DÖRTYOL	COŞKUN TEKNİK	SERDAR COŞKUN	SANAYİ MAH.TELLİ SK NO:13	0 542 385 72 42
	KIRIKHAN	BAŞKARLAR ELEKTRONİK	HÜSEYİN BAŞKAR	BARBAROS MH. ŞHT ERDOĞAN KARAOĞLU CD NO:141/C	0 326 345 43 38
	SAMANDAĞ	AKBABA TEKNİK	YAHYA AKBABA	CUMHURİYET MAH. AHMET YESEVİ CAD.55.SOK.NO:3	0 326 512 19 29
	İSKENDERUN	KORAY SOĞUTMA - ISITMA	KORAY BİTKİN	ÇAY MH OSMANGAZİ CD N62	0 326 614 88 25
IĞDIR	MERKEZ	PARLAK TEKNİK	İBRAHİM PARLAK	TANSU ÇİLLER CAD TOMURCUK SOK.NO: 15	0 476 227 47 51
ISPARTA	MERKEZ	TIĞLILAR TEKNİK SERVİS	FERHAT TIĞLI	TURAN MAHALLESİ HASTANE CADDESİ NO:61	0 246 201 20 60
	YALVAÇ	ARICAN SOĞUTMA	FATİH ARICAN	PAZAR YUK.MAH.TURGUT ÖZAL BLV.NO:10	0 246 441 37 47
	YALVAÇ	KADİR SOĞUTMA	KADİR ELBENLİ	PAZARAŞAĞI MH. TURGUT ÖZAL BULVARI ÇAKIROLU APT. NO:12	0 246 441 04 35
İSTANBUL	ATAŞEHİR	EMEK SERVİS	İSMAİL BİÇER	KÜÇÜKBAKKALKÖY MAH. CENGİZ TOPEL CAD. YASA SOK. NO:1A D.1	0 216 575 70 80
	GAZİOSMANPAŞA	DUYGUN SERVİS	ENGİN DUYGUN	KARAYOLLARI MH. ABDİ İPEKÇİ CD. NO:143/A	0 212 419 35 51
	ÇEKMEKÖY	ÇAĞDAŞ SERVİS	SONER USLU	AYDINLAR MH.KELEBEK SK. NO:2B/2	0 216 523 79 98
	KARTAL	SERVİS 24	AHMET CEMAL DUYGUN	Yalı Mahallesi, Sinan Sok. Yalı Apt.No:56/1 Topselvi	0 216 452 24 21
	AVCILAR	BURAN TEKNİK SERVİS	NEVZAT ERDİNÇ	ÜNÜVERSİTE MH. ÇARDAK SK. NO:20	0 212 593 81 01
	ÜMRANİYE	YİĞİT TEKNİK	UFUK BOZ	ÇAMLIK MAH.İKBAL CAD.ŞENLİ SK.NO:33/A ÜMRANİYE	444 77 18
	HALKALI	CAN TEKNİK	RECEP KIZILCAN	ATATÜRK MH. İKİTELLİ CD. 10.SK. NO:9/B	0 212 494 20 47
İZMİR	TİRE	YILDIZ ELEKTRONİK	SEZAİ ŞENGÜN	KURTULUŞ MH.AKYOL CAD.NO:52 TİRE	0 232 511 63 19
	ŞİRİNYER	IŞIK TEKNİK	YAŞAR IŞIK	NAMIK KEMAL CD. NO:50/B	0 232 452 75 92
	GAZİEMİR	GÜMÜŞ TEKNİK SERVİS	HAKAN GÜMÜŞ	ATIFBEY MAH.5 SOKAK ÇIKMAZI NO.7/C	0 232 232 79 79
	TORBALI	UZMAN SOĞUTMA	BİROL MOTOR	TEPEKÖY MAH.GÜMÜŞPALA CAD.	0 232 856 78 78
	ALİAĞA	AY ELEKTRONİK	ATALAY AYTİMUR	KAZIM DİRİK MH. 294 SK NO:5/A	0 232 617 00 40
	MENEMEN	AY ELEKTRONİK	ATALAY AYTİMUR	MERMERLİ MH.CUKURBAHÇE GEÇİTİ SK	0 232 832 02 31
	DİKİLİ	AKMAN TEKNİK SERVİS	İSMET AKMAN	İSMET PAŞA MAH.3 SOK. NO.21/A	0 232 671 43 43
	ÇİĞLİ	SZR KLİMA MERKEZLER	SEZER ŞENBAŞ	KÜÇÜK ÇİGLİ MH. ANADOLU CD. KARAKAŞ NO: 996 B	0 232 329 02 31
	URLA	SEZER SOĞUTMA	OBEN SEZER	BÜLENT BARATALI CD.JANDARMA KAVŞAĞI NO:92/B	0 232 754 45 54
	ÖDEMİŞ	ATOM BOBİNAJ	ERSİN BOYLUER	AKINCILAR MAH. MAHSEL SOK. NO:19/A	0 232 545 40 97
KAHRAMANMARAŞ	ONİKİŞUBAT	RÜZGAR TEKNİK SERVİS	CANER TAŞDEMİR	SERİNTEPE MH ALAADDİN KISAKÜREK CD N12/A	0 344 221 12 72
	ELBİSTAN	ONUR ELEKTRONİK	ONUR GÜNALMIŞ	GÜNEŞLİ MAH. ŞEHİT ER ÖMER EREN CAD NO:9	0 344 413 18 14
KARABÜK	MERKEZ	NUR ELEKTRİK	BURAK ÖZAL	HÜRRİYET MH. ZONGULDAK CD. ÇAĞRI İŞ MERK.C BLOK NO:30-K	0 370 424 32 95
KARAMAN	MERKEZ	ADİL SOĞUTMA	ADİL AKSOY	MANSURDEDE MAH. 78. SK. ARI APT. 24 A	0 338 213 22 20
KASTAMONU	MERKEZ	ANIL TEKNİK SERVİS	SAİT AHMET AYDIN	MEHMET AKİF ERSOY CD. TAHMİSİCİOĞLU APT C BLOK 6/B (EĞİTİM FAKÜLTE ARKASI)	0 366 214 44 70
KAYSERİ	MERKEZ	KILIÇ TEKNİK	MÜKREMİN KILIÇ	ALSANCAK MH. YAVUZ SULTAN SELİM CD. NO:113	0 352 245 25 76
KIRIKKALE	MERKEZ	IŞIK SOĞUTMA ISITMA SİSTEMLERİ	MUSTAFA IŞIK	GÜRLER MAH MİLLET CAD NO:141/F	0 318 225 25 00
KIRKLARELİ	BABAESKİ	ERENLER TEKNİK SERVİS	ÖZCAN EREN	HAMİDİYE MAH.İSTASYON CAD. YILDIZ APT	0 288 512 62 72
	BABAESKİ	SEVİNÇ TEKNİK	NURETTİN SEVİNÇ	GAZİ KEMAL MAH.ÇÖMLEKÇİ SK.NO:19	0 288 512 16 58
KIRŞEHİR	MERKEZ	NET SOĞUTMA	BAYRAM AKKUŞ	AHİ EVRAN MH. ŞEHİT BEKİR KORKMAZ CD. MAVİKÖŞK APT. B-BLOK NO:29/3	0 386 213 00 54
KİLİS	MERKEZ	SEZGİ ELEKTRİKLİ EV ALETLERİ	BEKİR KÖKÇÜOĞLU	YEDİ ARALIK MH. NEMİKA CD. NO:40-1/22	0 348 814 40 05
KOCAELİ	GEBZE	SERVİS 24	AHMET CEMAL DUYGUN	FEVZİ ÇAKMAK MAH. EGİTİM CAD. NO:32 DARICA	0 262 642 04 64
	İZMİT	SERVİS 24	GÖKHAN ÜSTÜNDAĞ	YENİŞEHİR MAH. AHMET ZİYA SK. NO:73	444 7 351
KONYA	SELÇUKLU	ERTUĞRUL TEKNİK SOĞUTMA	AHMET ERTUĞRUL	ESENLER MH KESTEL SK. NO:5/A	0 332 238 33 99
	EREĞLİ	ÖZ TEKNİK	MUSTAFA ÖZYÜREK	ALPASLAN MAH AV RIZA DENİZOGLU CAD MEHMET HANİFİ ÖZTÜRK AP 3/B	0 332 713 38 39
	BEYŞEHİR	SAYGILI TEKNİK SOĞUTMA	MEHMET ALİ SAYGILI	MÜFTÜ MAH. MEVLANA CAD. NO:12/A	0 332 512 05 53
	AKŞEHİR	SUDE SOĞUTMA	AHMET KOCAİHTİYAR	ESKİ GARAJ ARKASI TOPALOĞLU APT. NO:6/B	0 332 813 14 41
KÜTAHYA	MERKEZ	KARDEŞLER TEKNİK	CÜNEYT AKYÜZ	LALA HÜSEYİNPAŞA MAH.KIBRIS CD. NO:75/C	0 274 333 00 44
	DOMANİÇ	YAŞAR TEKNİK	RECEP YAŞAR	CUMHUREİYET MAH.BURSA CAD. NO 19/B	0 274 661 22 40
	TAVŞANLI	ŞAKRAK ISITMA SOĞUTMA	MESUT ŞAKRAK	AŞAĞI MH.AHMET KANDAŞ CD. NO:7	0 274 615 35 38
MALATYA	MERKEZ	ERCAN TEKNİK	ERCAN ŞİMŞEK	CEVHERİZADE MAH EMEKSİZ CAD NO:95A	0 422 321 40 46
MANİSA	AKHİSAR	ONAR ELEKTRİK	ÖZCAN ONAR	RAGIPBEY MH.1.SK.	0 236 414 60 83
	KULA	ŞAHİN SOĞUTMA	MEHMET BALCI	4 EYLÜL MAH.238.SOK.NO:4/B	0 236 816 74 86
	MERKEZ-TURGUTLU	ŞEN SOĞUTMA	HAKAN ŞEN	ARDA MAHALLESİ KENZİ CADDESİ NO:38/A	0 236 232 54 54
	KIRKAĞAÇ	TEKNİK SOĞUTMA	BÜLENT SIKÇELİK	YENİ MH. 34 SK. NO:162 / B	0 236 588 18 10
	ALAŞEHİR	ÖZ HİSAR DAYANIKLI TÜKETİM	TARIK DAKNI - BİLAL KOCATÜRK	5 EYLÜL MAH. OSMAN AKÇA CAD. NO:98/1	0 236 653 44 51
	SALİHLİ	ÖZEN SOĞUTMA	İBRAHİM GÖMLEKSİZ	MİTHAT PAŞA MH. 6.SK. NO:3/B	0 236 712 51 19
MARDİN	KIZILTEPE	ARSLAN TEKNİK	BİLAL ASLAN	TEPEBAŞI MAHALESİ 649 SOKAK NO:5	0 482 312 64 08
	NUSAYBİN	MODERN TEKNİKER	MEHEMET ALİ BALA	SELAHATTİNEYYÜBİ MAH.MEKTEP SOK.NO:20/D	0 482 415 02 47
	MİDYAT	ŞEN ALTUN SOĞUTMA	MEHMET ŞEVKİ ALTUN	GÖLÇÜK MAH.CİZRE CAD.NO:142	0 482 464 14 37
	MAZIDAĞI	SEÇKİN SOĞUTMA	MÜZAFFER YAKLAV	POYRAZ MAH. YEŞİL DERİK CAD. NO:27	0 538 839 41 15
MERSİN	YENİŞEHİR	VİP SERVİS	İBRAHİM BODUR	MENTEŞ MAH 2598 NOLU SK NO 24/A	0 324 327 73 00
	ERDEMLİ	ALPER SOĞUTMA	ERSAN BAYRAM	AKDENİZ MAH. ERDEMOĞLU BULV. OLİMPİYAT SİTESİ ALTI NO:101/A	0 324 515 30 09
	TARSUS	GÜNEY TEKNİK	MURAT SAMİ GÜNEY	ŞEHİT İSHAK MH. MEVLANA CD. NO:11	0 324 625 55 06
	SİLİFKE	ÖZTEL SOĞUTMA	KAMİL DURMAZ	GÖKSU MH.Ö.SEYHAN CAD. NO:11/B	0 324 714 57 86
	GÜLNAR	TURGAY TAMİRHANESİ	TAHSİN TURĞAY	HACIPINAR MH. MERKEZ CAMİ YANI NO:14	0 506 963 89 38
	MEZİTLİ	AKNİSAN TEKNİK SERVİS	HAKAN NİSAN	G.M.K BULVARI FATİH MH.33018 SOK.CİHAN APT 3/A	0 324 359 64 34
	MUT	GENÇ SOĞUTMA	MEHMET GENÇ	PINARBAŞI MH. MARA CD. NO:12/A	0 324 774 63 35
	ANAMUR	GÜNEY SOĞUTMA	MEVLÜT DEMİR	ESENTEPE MH.23 NİSAN CD. NO:22	0 324 816 80 36
MUĞLA	MARMARİS	CEVAHİR SOĞUTMA	HÜSEYİN DEMİR	TEPE MAH.YENİYOL CAD.NO:41-45	0 252 412 46 02
	YATAĞAN	DOSTLAR BOBİNAJ	MEHMET KOCA	KONAK MAH.ŞADİ UYSAL CAD.NO:1	0 252 572 29 24
	BODRUM	BERFİN TEKNİK	AYDIN YAVUZ	KIBRIS ŞEHİTLERİ CAD.REİSOĞLU HACI HALİL EFENDİ SOK.NO;60	0 252 313 29 66
	ORTACA	FİŞOĞULLARI ISITMA VE SOĞUTMA	AŞKIN FİŞ	ATATÜRK MAH. İNÖNÜ CAD. NO:7/A	0 252 282 61 71
	MİLAS	EMEK SOĞUTMA	SELÇUK ZORLU	BURGAZ MH. KIŞLA CD. NO:33/A	0 252 513 00 67
	FETHİYE	ŞUNKA TEKNİK	RESUL ŞUNKA	TUZLA MH.ADNAN MENDERES BULVARI AYKURT 1 APT.NO:20/1	0 252 612 27 02
	MERKEZ	ÇAĞLAR SEVİS VE TİCARET	MEHMET KARAOĞLU	ORHANİYE MAH. 108. SOKAK ÇAĞLAR APT. NO:2/B	0 252 214 13 91
MUŞ	MERKEZ	ÖMER TEKNİK	ÖMER ATALAY	CUMHURİYET CD.ESKİ HAL YANI 167.SK.NO:55	0 436 212 50 62

İL	İLÇE	SERVİS ÜNVANI	YETKİLİ KİŞİ	YAZIŞMA ADRESİ	TELEFON:
NEVŞEHİR	MERKEZ	EREN SOĞUTMA	FATİH OLGUN	350 EVLER MAH PARK CD. NO:9	0 384 213 02 04
NİĞDE	MERKEZ	DEHA TİCARET	HALİL ERTAŞ	ŞAH SÜLEYMAN MH. SUAT BAYKAL CD. ÇETİN APT ALTI. NO:14/G	0 388 233 67 57
ORDU	ÜNYE	ZORLU SOĞUTMA	ZEKİ ZORLU	LİSELER MH. DEĞİRMEN YOLU. 1.SK. NO:14/A	0 452 324 19 19
	FATSA	ÇAĞ-TEK	MEHMET ÇIRAK	DUMLUPINAR MH. M.BAYIRMAN CD. NO:17	0 452 424 30 80
	ALTINORDU	UZMAN TEKNİK	AHMET OĞURLU	YENİ MH. ŞEHİT POLİS AYDIN GÜLER SK. NO:47/A-B	0 452 212 00 92
OSMANİYE	MERKEZ	BİRLİK SOĞUTMA	İLYAS GÜZEL	İSTİKLAL MAH . AKYAR CD NO:60 KOCYİĞİT APART	0 328 814 60 54
RİZE	MERKEZ	TOPRAK TEKNİK	ZEKERİYA KAR	TOPHANE MAH. KAÇKAR CAD. NO:19	0 464 212 22 23
	MERKEZ	BENİM USTAM	NİHAT FİSTİK	EKREM ORHON MAH HANIMELİ SOK SAHİL CAMİ YANI 16-A	0464 253 04 53
	ARDEŞEN	KAPTAN ELEKTRONİK	BARIŞ KAPTAN	MERKEZ MAH. ERGÜNLER CAD. NO:14	0 464 715 50 40
SAKARYA	MERKEZ	KUZEY SOĞUTMA	ZEKİ BULUT	ŞEKER MAH.SEDAT KİRTETEPE CAD.NO:36/D	0 264 279 23 90
SAMSUN	MERKEZ	ÇAĞDAŞ SERVİS	HAŞİM EMİRBUYURAN	HANÇERLİ MH.100.YIL BULV.NO:17	0 362 446 30 02
	MERKEZ	SAYLOR ELEKTRONİK	MUSTAFA KÜÇÜKYILMAZ	BAHÇELİEVLER MH. MEVLANA CD. NO :15	0 362 234 61 05
	ÇARŞAMBA	YUNUS TEKNİK SOGUTMA	İSMAİL GİRİTLİ	K.ÇAY MAH HASANLI CAD	0 362 833 10 97
	BAFRA	KARATAŞ TİCARET	İLHAN KARATAŞ	KIZILIRMAK MH. FEVZİ ÇAKMAK SK. NO:18	0 362 543 04 91
SİİRT	MERKEZ	DEMİR SOĞUTMA	ALİ DEMİR	CUMHURİYET CAD. SUAT BEDÜK SOK. NO:1 SİİRT	0 484 223 37 51
SİNOP	AYANCIK	ÇALIŞKAN BEYAZ EŞYA	MEHMET ÇALIŞKAN	Sedat demircan cad. no:20	0 368 613 20 12
	BOYABAT	ÖZTÜRK BEYAZ EŞYA	BAYRAM ÖZTÜRK	GÖKDERE MH. YUSUF KEMAL BEY CD. NO:24 PTT KARŞISI	0 368 315 61 21
	AYANCIK	YILKAY SOĞUTMA	MEHMET YILMAZ	YALI MAHALLESİ DOKTOR AVNİ HAMZAOĞLU CADDESİ NO/46	0 368 613 52 12
	MERKEZ	DEMİREL TİCARET	RAFET DEMİREL	MEYDANKAPI MH.NALBANT SK.NO:5	0 368 260 07 87
SİVAS	MERKEZ	SENEM TEKNİK	MUSA DOĞAN	ECE MH.KIRIKSETEN CD. NO:12	0 346 221 71 53
	MERKEZ	SOĞUK TEKNİK	AHMET ÜSTÜNDAĞ	ESKİ KALE MAH. SARAY YOLU SK. BÜYÜK DOĞU APT. ALTI. NO:8 /A	0 346 221 17 89
ŞANLI URFA	MERKEZ	YILDIZ TEKNİK	BEKİR YILDIZ	ERTUĞRUL GAZİ MAH.357 SOK.NO:20/B	0 414 313 30 50
	VİRANŞEHİR	SEÇKİN BEYAZ EŞYA	MEHMET GÜDER	YENİŞEHİR MH. 1619 SK. NO:8/B	0 414 511 68 47
	SİVEREK	AK SOĞUTMA	ZİYAT BOYNUKARA	GÜLABİBEY MAH.ALİ ŞİRİN CAD.NO:7/A	444 4 758
	BİRECİK	KOÇ TEKNİK	ALİ İLBARS	MEYDAN MH. 10 TEM CAD. FATİH SOK NO 6	0 414 652 92 82
	CEYLANPINAR	ASAN SOĞUTMA	MUZAFFER ASAN	CUMHURİYET CD. NO:120	0 414 471 44 10
ŞIRNAK	MERKEZ	DAMLA TEKNİK	SEYFETTİN BATMAZ	AYDINLIKEVLER MAHALLESİ DERYA CAD. NO:8/A	0 486 216 25 47
	CİZRE	ÇAĞDAŞ ISI	FARUK ÜRGEN	ŞAH MAH.CUDİ SOK.NO:45	444 4 758
TEKİRDAĞ	ÇORLU	BAĞLAR TEKNİK	İBRAHİM KELEŞ	ŞEYHSİNAN MH ATATÜRK BULVARI ARPALIK 2.SK NO:37 C	0 282 652 93 98
	MERKEZ	ÖZGÜN TEKNİK	NECMİ İŞLEK	100.MAH.MUMCU ÇEŞME CD. NO:74/A	0 282 263 98 18
	ÇERKEZKÖY	TÜRKSEN ELEKTRİKLİ EV ALETLERİ	ERHAN TÜRKSEN	G.M.K.P MAH METİN SK NO:10/A	0 282 725 22 02
	ÇERKEZKÖY	ESSE TEKNİK	ESMA ARSLAN-SERHAT ARSLAN	CUMHURİYET MAH. HÜRRİYET CADDESİ FERAH SOKAK NO:5	0 536 560 83 14
	SARAY	BATI TEKNİK	BÜLENT BARLAS	YENİ MH.TAKSİM CD.NO:9	0 282 768 69 34
TOKAT	MERKEZ	ÖZGÜL TEKNİK SERVİS	RIZA ÖZGÜL	YEŞİL IRMAK MH.. ÇEÇENİSTAN CD. 2.SK. NO:5/C	0 356 214 60 70
	TURHAL	GÜÇLÜ ELEKTRONİK	SAMET B. ALEMDAR	CELAL MH. TUNA SK. NO:11/A	0 356 276 39 66
	NİKSAR	YAŞAM TEKNİK SOĞUTMA	YAŞAR KEMAL DURMUŞ	FATİH MAH. ŞH .BŞK .MAHMUT GÜLER CD.NO:5/A	0 356 527 15 27
	ERBAA	SİSTEM SOĞUTMA	OĞUZHAN DEMİREZEN	YEŞİLYURT MH ATATÜRK CD NO:65/A	0 356 715 50 57
TRABZON	MERKEZ	KENAN TEKNİK	HAMİ KENAN	TOKLU MH.KURAN KURSU CD.HASAN TAHSİN SK.TÜRKLER APT.ALTI NO:2/B	0 462 223 61 16
	AKÇAABAT	SESLİ SOĞUTMA	GÜRCAN SESLİ	SAMSUN CADDESİ NO: 113	0 462 228 39 36
	VAKFIKEBİR	COŞKUN TEKNİK	COŞKUN BIYIKLI	KEMALİYE MAH.FATİH CD. NO:32	0 462 841 48 31
TUNCELİ	MERKEZ	GÜLTEKİN TEKNİK	ULAŞ GÜLTEKİN	ATATÜRK MH. ENDER YAPI KOOP. D.BLOK D:5	0 536 228 96 13
UŞAK	MERKEZ	METİN SOĞUTMA	HAKAN METİN	ÖZDEMİR MH. YILMAZ ATAKSOR SK. NO:16/B	0 276 223 96 35
VAN	MERKEZ	ÖZ USTA TAMİRAT	BURHAN AYDIN	ŞEREFİYE MH. DEMİRCİLER 1.SK NO:1/C	0 432 216 34 58
YALOVA	MERKEZ	PAŞA TEKNİK	ADEM ERDOĞAN	BAHÇELİEVLER MAH. FATİH CAD. DEMİREL SOK. AÇELYA APT. NO:2	0 226 800 01 01
YOZGAT	MERKEZ	EKİNCİ SOĞUTMA	HARUN EKİNCİ	İSTANBULLUOĞLUMAH.SUNGURLUCAD.MÜZEYANI NO:1	0 354 217 67 90
	SORGUN	YILMAZ ISITMA VE SOĞUTMA	ÖMER YILMAZ	BAHÇELİ EVLER MAH ATATÜRK BULVARI 12.SOK NO:3	0 354 415 61 30
ZONGULDAK	ÇAYCUMA	GENİE SOĞUTMA	CUMHUR KABUK	İSTASYON MAH. YAŞAR DOĞU CAD ŞABAN KARALI SOK. NO:44	0 542 891 81 91
	MERKEZ	EROL ELEKTRONİK	İSMAİL EROL	MİTHATPAŞA MH AZİZİYE CD. N:105D	0 372 253 76 06
	EREĞLİ	ERŞAN SOĞUTMA	YAŞAR ARSLAN	BAĞLIK MAH. ŞEHİT RIDVAN CD. .NO: 37 / D	0 372 316 10 05

SILVERLINE DANIŞMA HATTI

444 4 758

SILVERLINE

DISHWASHER
USER MANUAL

MODEL
D11042B03

www.silverline.com

Thank you for choosing this product.
We are proud to offer the ideal product for you and the best complete range of home appliances for your daily routine.

Carefully read this manual for correct and safe appliance use and for helpful tips on efficient maintenance.

Only use the dish washer after carefully reading these instructions. We recommend you always keep this manual to hand and in good condition for any future owner.

Please check that the appliance is delivered with this instruction manual, the warranty certificate, the service centre address and the energy efficiency label. Each product is identified by a unique 16-digit code, also called the “serial number”, printed on the warranty certificate or on the serial plate found inside the door, on the upper right hand side. This code is a sort of product-specific ID card that you will need to use to register the product or if you need to contact the Technical Assistance Centre.

Fig. A

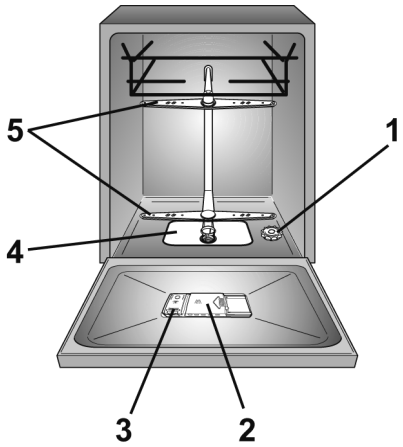

Contents

1. *GENERAL SAFETY RULES*
2. *WATER CONNECTION*
3. *LOADING THE SALT*
4. *ADJUSTING THE UPPER BASKET (ONLY ON SOME MODELS)*
5. *LOADING DISHES*
6. *INFORMATION FOR TEST LABORATORIES*
7. *LOADING THE DETERGENT*
8. *TYPES OF DETERGENT*
9. *LOADING THE RINSE AID*
10. *CLEANING THE FILTERS*
11. *PRACTICAL HINTS*
12. *CLEANING AND MAINTENANCE*
13. *DESCRIPTION OF THE CONTROL PANEL*
14. *TECHNICAL DATA*
15. *PROGRAMME SELECTION AND SPECIAL FEATURES*
16. *PROGRAMME LEGEND*
17. *WATER SOFTENER UNIT*
18. *TROUBLESHOOTING AND WARRANTY*
19. *ENVIRONMENTAL CONDITIONS*

1. GENERAL SAFETY RULES

- This appliances is intended to be used in household and similar applications such as:
  - Staff kitchen areas in shops, offices and other working environments;
  - Farm houses;
  - By clients in hotels, motels and other residential type environments;
  - Bed and breakfast type environments.

A different use of this appliance from household environment or from typical housekeeping functions, as commercial use by expert or trained users, is excluded even in the above applications. If the appliance is used in a manner inconsistent with this it may reduce the life of the appliance and may void the manufacturer's warranty. Any damage to the appliance or other damage or loss arising through use that is not consistent with domestic or household use (even if located in a domestic or household environment) shall not be accepted by the manufacturer to the fullest extent permitted by law.

- **for EU market**
  The appliance can be used by those aged 8 or over and by those with limited physical, sensorial or mental capacities, without experience or knowledge of the product, only if supervised or provided with instruction as to the operation of the appliance, in a safe way with awareness of the possible risks.

- **for Extra EU markets**
  This appliance is not intended for use by persons (including children) with reduced physical, sensory or mental capabilities, or lack of experience and knowledge, unless they have been given supervision or instruction concerning use of the appliance by a person responsible for their safety.

- Children should be supervised to ensure that they do not play with the appliance.

- Children of aged 3 and under should be kept away unless continuously supervised.

- If the supply cord is damaged, it must be replaced by a Special cord or assembly available from the manufactured or its service agent.

- Only use the hose-sets supplied with the appliance for the water supply connection (do not reuse old hose-sets).

- Water pressure must be between 0.08 MPa and 0.8 MPa.

- Make sure carpets or rugs do not obstruct the base or any of the ventilation openings.
- After installation, the appliance must be positioned so that the plug is accessible.
- Do not leave the door open in a horizontal position, in order to avoid potential dangers (e.g. tripping).
- For further information on the product or to consult the technical data sheet, please refer to the manufacturer's website.
- For the maximum number of place settings, see the relevant data plate attached to the product.

Electrical connections and safety instructions

- The technical details (supply voltage and power input) are indicated on the product rating plate.
- Make sure that the electrical system is earthed and complies with all applicable laws, and that the socket is compatible with the plug of the appliance.

The manufacturer declines all responsibility for any damage to people or property due to non-earthing of the machine.

- Ensure that the dishwasher does not crush power cables.
- In general it is not advisable to use adaptors, multiple plugs and/or extension cables.

WARNING:
The appliance must not be supplied through an external switching device, such as a timer, or connected to a circuit that is regularly switched on and off by a utility.

- Before cleaning or maintaining the dishwasher, unplug the appliance and turn off the water supply.
- Do not pull on the power cord or appliance to unplug the machine.

WARNING:
Water may reach very high temperatures during the wash cycle.

- Do not leave the appliance exposed to the elements (rain, sun, etc.).
- Leaning or sitting on the open door of the dishwasher could cause it to tip over.

- When moving, do not lift the dishwasher by the door; during the transport, never lean the door on the trolley. We recommend two people lift the machine.

- The dishwasher is designed for normal kitchen utensils. Objects that have been contamined by petrol, paint, traces of steel or iron, corrosive chemicals, acids or alkalis must not be washed in the dishwasher.

- If there is a water softening device installed in the home there is no need to add salt to the water softener fitted in the dishwasher.

- If the appliance breaks down or stops working properly, switch it off, turn off the water supply and do not tamper with it. Repair work should only be carried out by an approved service agent and only genuine spare parts should be fitted. Any failure to follow the above advice may have serious consequences for the safety of the appliance.

- If you need to move the machine after removing the packaging, do not try to lift it by the bottom of the door. Open the door slightly and lift the machine by holding it on the top.

By CE marking this product, we confirm, under our own responsibility, full compliance of this product with all relevant safety, health and environmental requirements under European legislation.

EN

Installation

- Remove all elements of the packaging.

WARNING:
Keep packaging materials away from children.

- Do not install or use the dishwasher if it is damaged.

- Follow the instructions supplied with the product.

WARNING:
Knives and other utensils with sharp points must be loaded in the basket with their points down or placed in a horizontal position.

2. WATER CONNECTION

The appliance must be connected to the water mains using new hose-sets. The old hose-sets should not be reused.

- The inlet and drain hoses can be directed to left or right.

The dishwasher can be connected to either cold or hot water, as long as it is no hotter than 60°C.

- Water pressure must be between 0,08 MPa and 0,8 MPa.
- The inlet hose must be connected to a tap so that the water supply can be cut off when the machine is not in use **(fig. 1 B).**
- The dishwasher is fitted with 3/4" threaded connector **(fig. 2)**.
- Connect inlet hose **"A"** to water tap **"B"** with a 3/4" attachment making sure that it has been properly tightened.
- If it is necessary, the inlet pipe can be lengthened up to 2,5 m. The extension pipe is available from the After Sales Service Centre.
- If the dishwasher is connected to new pipes or to pipes which have not been inuse for a long time run water through for a few minutes before connecting the inlet hose. In this way no deposits of sand or rust will clog up the water inflow filter.

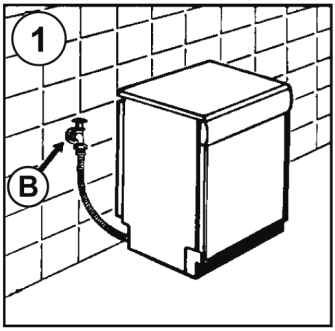

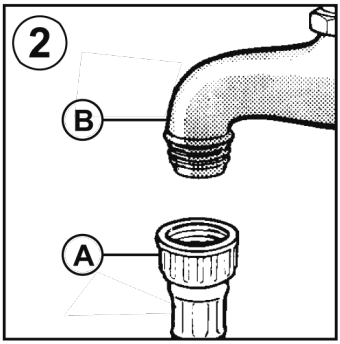

Hydraulic safety devices

All the dishwashers are equipped with an overflow safety device which, if water exceeds normal levels due to malfunctions, automatically blocks water flow and/or drains excess quantities.

SOME MODELS may include one or more of the following features:

- **WATERBLOCK (fig. 3)**
  The waterblock system has been designed to improve the safety of your appliance. The system prevents flooding which might be caused by a machine malfunction or as a result of a fracture on the rubber pipes and in particular on the water supply pipe.

How it works
A sump located on the base of the appliance collects any possible water leakage and operates a sensor which activates a valve placed under the water tap and blocks any water, even with the tap fully opened.
If **box "A"** containing the electrical parts is damaged, remove the plug from the socket immediately. To ensure perfect operation of the safety system, the hose with box **"A"** should be connected to the tap as shown in the **figure**. The water supply hose should **not** be cut, as it contains live parts. If the hose is not long enough for correct connection, it must be replaced with a longer one. The hose can be obtained from the Technical Assistance Centre.

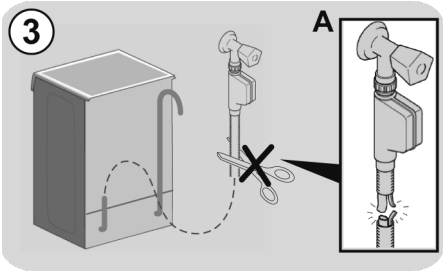

- **AQUASTOP (fig. 4):**
  A device located on the supply tube that stops water flow if the tube deteriorates; in this case, a red mark will appear in the window **"A"** and the tube must be replaced. To unscrew the nut, press the one-way lock device **"B"**.

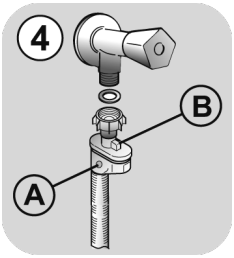

- **AQUAPROTECT - SUPPLY TUBE WITH GUARD (fig. 5):**
  Should water leak from the primary internal tube **"A"**, the transparent containment sheath **"B"** will contain water to permit the washing cycle to complete. At the end of the cycle, contact the Customer Service Centre to replace the supply tube.

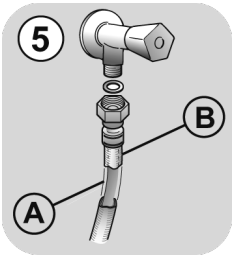

EN

Connecting the outlet hose

- The outlet hose should disharge into a standpipe, making sure that there are no kinks **(fig. 6)**.
- The standpipe must be at least 40 cm above floor level and it must have an internal diameter of at least 4 cm.
- It is advisable to fit an anti-odour air trap **(fig. 6X)**. If necessary the outlet hose can be extended up to 2,5 m, provided that it is kept at a maximum height of 85 cm above floor level. The extension pipe is available from the After Sales Service Centre.
- The hose can be hooked over the side of the sink, but it must not be immersed in water, in order to prevent water from being syphoned back to the machine when this is in operation **(fig. 6Y)**.
- When installing the appliance under a worktop the hose pipe clamp must be attached to the wall in the highest possible position under the worktop **(fig. 6Z)**.
- Check that there are no kinks in the inlet and outlet hoses.

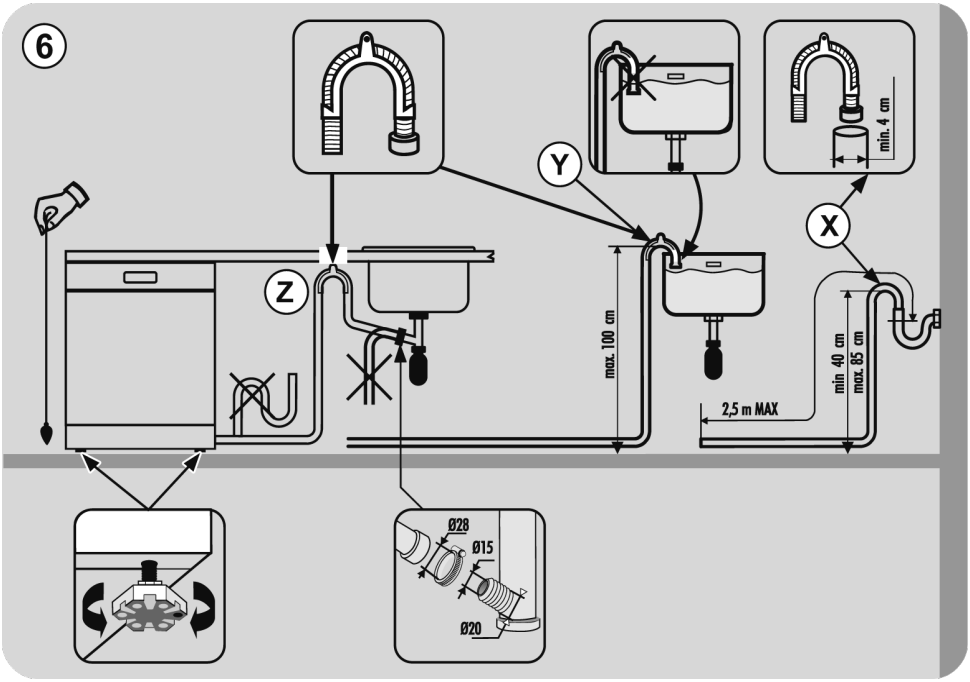

3. LOADING THE SALT

(Fig. A "1")

- The appearance of white stains on dishes is generally a warning sign that the salt container needs filling.
- On the bottom of the machine there is a container for the salt for regenerating the softener.
- It is important to use only a salt that is specifically designed for dishwasher. Other types of salt contain small quantities of insoluble particles which over a long period of time may affect and deteriorate the softener performance.
- To add salt, unscrew the cap of the container on the bottom and then refill the container.
- During this operation a little water will overflow; but keep adding salt until the container is full. When the container is full, clean the thread of salt residue and retighten the tap.
- After loading the salt, it is recommended running a complete washing cycle, or COLD RINSE programme.

After loading the salt, YOU MUST run a complete washing cycle, or the PRE-WASH/COLD RINSE/REFRESH programme.

EN

- The salt dispenser has a capacity of between 1.5 and 1.8 kg and, for efficient use of the appliance, it should be refilled from time to time .

(Only for first start up) When the appliance is used for the first time, after completely filling the salt container, it is necessary to add water until the container overflows.

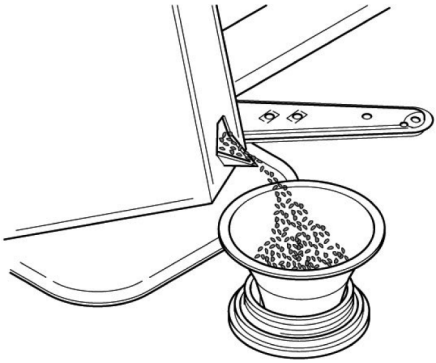

4. ADJUSTING THE UPPER BASKET (ONLY ON SOME MODELS)

- If 29 cm to 32.5 cm plates are regularly used, load them onto the lower basket after the upper basket has been placed in its upper position, as detailed below (according to the model):

Type "A":

1. Turn front blocks **"A"** outwards;
2. Remove the basket and remount it in the upper position;
3. Replace blocks **"A"** in the original position.

Dishes that are greater than 20 cm in diameter can no longer be loaded onto the upper basket, and the mobile supports cannot be used when the basket is in the upper position.

Type "A"

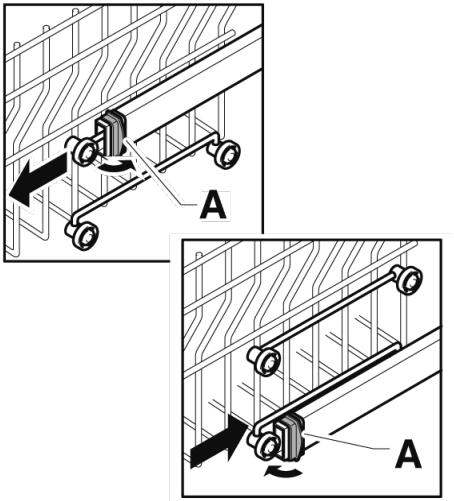

Type "B": (ONLY MODELS WITH EASY CLICK):

1. Remove the upper basket;
2. Hold the basket on both sides and lift it upwards **(fig. 1).**

Dishes that are greater than **20 cm*** in diameter can no longer be loaded onto the upper basket, and the mobile supports cannot be used when the basket is in the upper position.

***** In models fitted with a third basket, dishes measuring more than **14 cm** in diameter can no longer be loaded onto the upper basket.

ADJUSTING THE BASKET TO THE LOWER POSITION:

1. Hold the basket on both sides and lift it gently upwards **(fig. 1);**
2. Then slowly release into the correct position **(fig. 2).**

N.B.: NEVER LIFT OR LOWER THE BASKET FROM ONE SIDE ONLY (fig. 3).

WARNING:

We recommend adjusting the basket before loading the dishes.

Type "B"

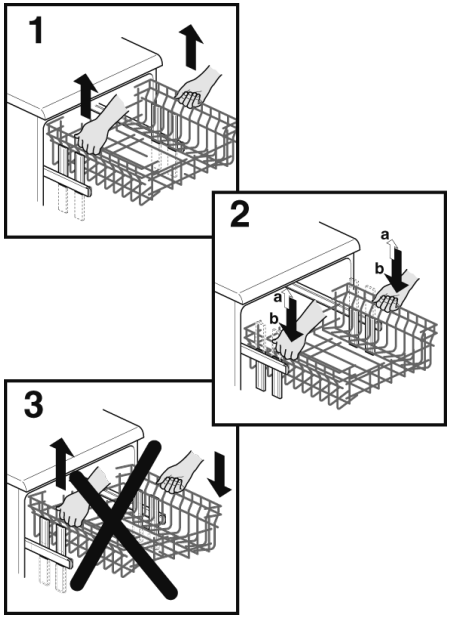

5. LOADING DISHES

Using the upper basket

- The upper basket is provided with mobile racks hooked to the sides of the basket, which can be regulated into 4 positions.

- In the lowered position **(A-A1)** the racks may be used for such items as: tea and coffee cups, kitchen knives and ladles. Also glasses with stems may be safely hung on the ends of the racks.

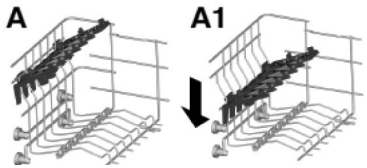

- It is advisable to load large plates (approx. 26 or more cm) slightly tilted towards the rear to facilitate introduction of the basket into the machine.

- Salad bowls and plastic bowls may also be loaded on the upper basket. It is advisable to block these in place so that the jets of water do not make them overturn.

- The upper basket has been designed to offer maximum flexibility in use and can be loaded with up to 24 plates on two rows, up to 30 glasses on five rows or a mixed load.

A standard daily load is represented in **fig.1**

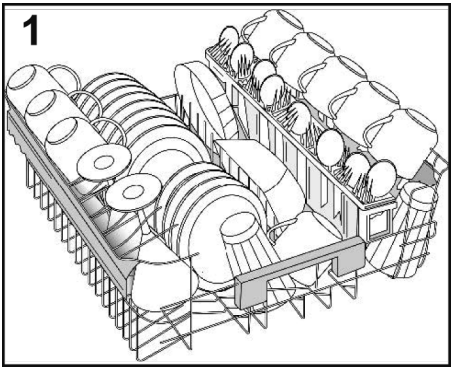

Using the lower basket

- Saucepans, oven dishes, tureens, salad bowls, lids, serving dishes, dinner plates and soup plates can be loaded into the lower basket.

- Place the cutlery in the plastic cutlery holder with the handles pointing upwards and place the cutlery holder on the lower basket **(fig.5)** making sure that the cutlery does not get in the way of the rotating arms.

Foldable racks

In the lower basket you can find the foldable racks **(fig.2 and fig.3)** useful to provide the best stability to the dishes. With not standard dimension and/or shape ones you can raise/lower the racks to guarantee maximum load flexibility.

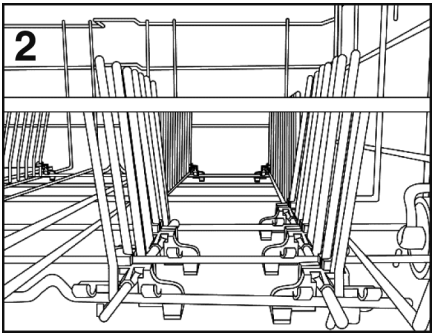

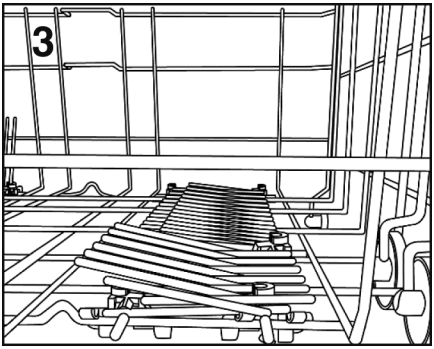

EN

An example of the standard daily load is shown in **fig.4**.

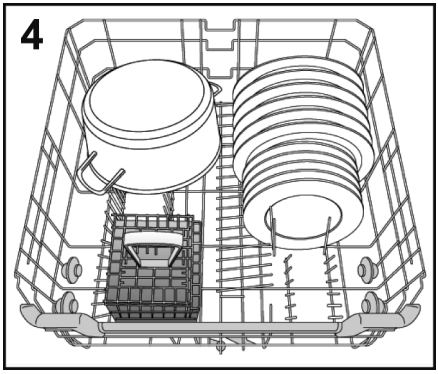

Please load the dishwasher sensibly to ensure the best wash results.

The lower basket has a safety-stop device, for its safe extraction, also especially useful with a full load. For loading salt, cleaning filter and for ordinary maintenance, the complete extraction of the basket is necessary.

Cutlery basket (only on some models)

The top of cutlery basket can be removed, for enable various loading options **(fig.5).**

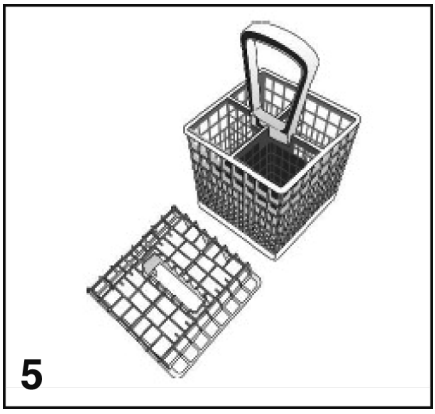

An example of the positioning of the Cutlery rack is shown in **figure 4**.

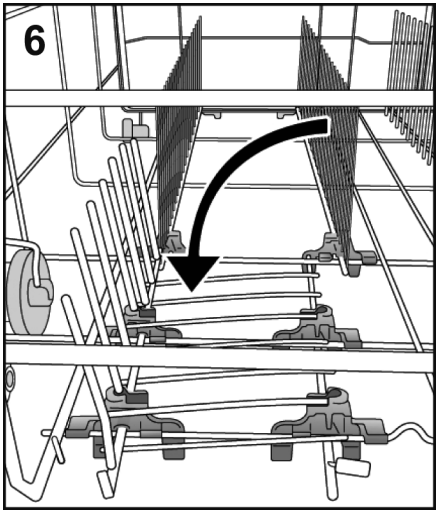

To position the cutlery basket correctly, lower the front foldable racks as shown in **fig.6** to ensure maximum stability.

⚠ WARNING:
knives and other utensils with sharp points must be loaded in the basket with their points down or placed in a horizontal position.

Using the third basket (some models only)

- The third basket has been designed to load items such as utensils of small dimensions or flat and long shaped items. By freeing the lower baskets from these objects, loading big-size items becomes more comfortable and easier, making it possible for instance to load plates and pots in the lower basket.
- The third basket can be loaded with the following items: coffee cups and side plates, fruit or dessert cups, small bowls, saucers, kitchen knives and forks, ladles and large spoons, graters, and accessories for small appliances (e.g. food mixer blades).

WARNING

The third basket is NOT designed for loading cutlery. The absence of racks for fixing cutlery could involve such items being found in the lower baskets.

- In order to obtain optimum washing results, it is advisable to load items with their underside towards the ceiling of the dishwasher (e.g. small plates and bowls).
- The third basket can be easily extracted from the dishwasher, by removing the front stops at the beginning of basket tracks.
- The third basket has been designed to offer maximum flexibility in use. Due to its partition in three tilted sections and absence of fixed racks, it can be loaded in numerous ways: only coffee cups and side plates; or coffee cups mixed with bowls and utensils; or again with side plates, graters, and spoons.

Third basket (fig.7)

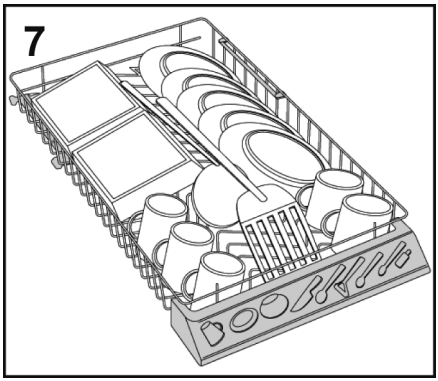

6. INFORMATION FOR TEST LABORATORIES

Please ask information required for comparison testing and measuring noise levels, according to EN normative, to the SILVERLINE address.

In the request, please specify model name and number of the dishwasher (see rating plate).

7. LOADING THE DETERGENT

(Fig. A "2")

The detergent

It is essential to use a detergent that is specifically designed for dishwashers either in powder, liquid,gel or tablet form.

Unsuitable detergents (like those for washing up by hand) do not contain the proper ingredients for use in a dishwasher, and stop the dishwasher from working correctly.

Filling the detergent container

The detergent container is inside the door **(fig. A "2")**. If the lid of the container is closed, press the button **(A)** to open. At the end of every wash cycle the lid is always open and ready for the next time the dishwasher is used.

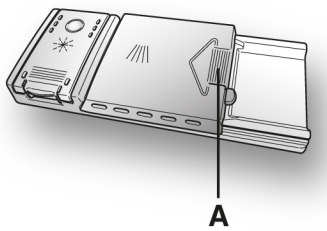

WARNING

When loading the lower basket, please ensure that the plates or others do not obstruct the detergent dispenser.

The amount of detergent to be used varies according to how dirty the dishes are and on the type of dishes to be washed. We advise using 20:30 g of detergent in the wash section of detergent compartment **(B)**.

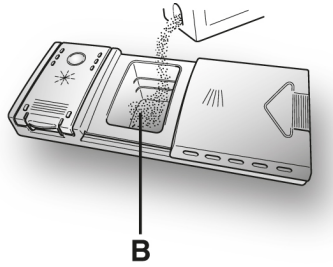

After pouring the detergent into the container, close the lid, firstly pushing **(1)** and then pressing on it **(2)** until you hear the click.

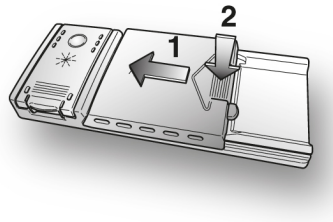

Since not all detergents are the same the instructions on the boxes of detergent can vary. We should just like to remind users that too little detergent does not clean the dishes properly whilst too much detergent will not produce better results and is also a waste.

Do not use an excessive amount of detergent and help limit damage to the environment at the same time.

8. TYPES OF DETERGENT

Detergent tablets

Detergent tablets of different manufacturers dissolve at different speeds, for this reason, during short programmes, some detergent tablets may be not fully effective, because they are not completely dissolved. If these products are used, is recommended to choose longer programmes to guarantee the complete use of the detergent.

To get satisfactory washing results, the tablets MUST be placed in the wash section of the detergent container and NOT directly in the tub.

Concentrated detergents

The concentrated detergents, with reduced alkalinity and with natural enzymes, in conjunction with 50°C wash programmes, have a smaller impact on the environment and they protect the dishes and the dishwasher. The 50°C wash programmes purposely exploit the dirt-dissolving properties of the enzymes, allowing therefore, with the use of the concentrated detergents, to achieve the same results of the 65°C programmes but at a lower temperature.

Combined detergents

The detergents that also contain the rinse aid must be placed in the wash section of the detergent container. The rinse aid container must be empty (if it is not empty, set the rinse aid regulator to lowest position before using combined detergents).

"TABS" combined detergents

If you are planning to use **"TABS"** (“3 in 1 “/ “4 in 1”/ “5 in 1”, etc.) combined detergents i.e. those with built in salt and/or rinse agent, we would advise the following:

- read carefully and follow the manufacturer’s instructions given on the packaging;
- the effectiveness of detergents containing the built in water softener/salt depends on the hardness of your water supply. Check that the hardness of your water supply is within the effective range given on the detergent packaging.

If when using this type of product, you don't get satisfactory washing results, please contact the detergent manufacturer.

In certain circumstances use of combined detergents can cause:

- limescale deposits on dishes or in the dishwasher;
- a reduction in washing and drying performance.

Any problems which arise as a direct result of the use of these products are not covered by our warranty.

Please note that using the "TABS" combined detergents, the rinse aid and salt indicator lights (only used on selected models) are superfluous, so you must ignore the lights.

If washing and/or drying problems occur, we recommend you return to use traditional separate products (salt, detergent and rinse agent). This will ensure that the water softener in the dishwasher operates correctly.

In this case, we recommends that you:

- refill both the salt and rinse aid container;
- run one normal washing cycle without a load.

Please note that on return to the use of conventional salt, a number of cycles will be required before the system becomes fully efficient again.

9. LOADING THE RINSE AID

(Fig. A "3")

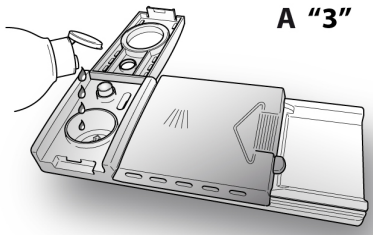

The rinse aid

The rinse aid, which is automatically released during the last rinsing cycle, helps the dishes to dry quickly and prevents spots and stains forming.

Filling the rinse aid container.

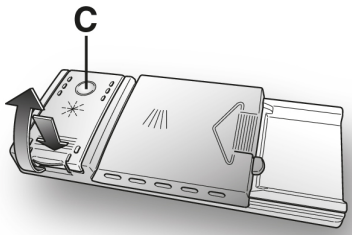

The rinse aid container can be found to the left of the detergent container **(fig. A "3").** To open the lid, push the reference mark and, in the same time, pull the tab of opening. It is always advisable to use rinse aid that is specifically designed for dishwasher. Check the rinse aid level through the indicator eye **(C)** which is located on the dispenser.

FULL	EMPTY
dark	light

Regulating the rinse aid from 1 to 6

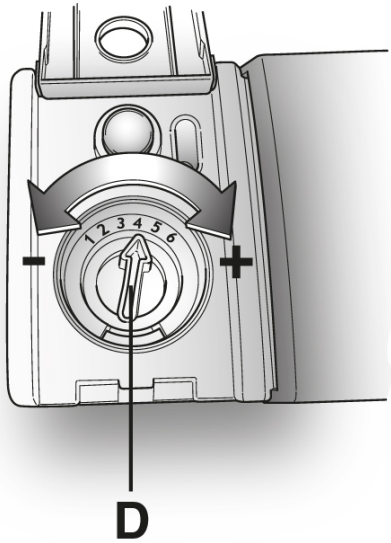

The regulator **(D)** is placed under the lid and can be turned using a coin. The recommended position is **4**.
The limestone content of the water considerably affects the formation of limescale and the drying performance.
It is therefore important to regulate the quantity of rinse aid to achieve good washing results.
If, after the wash, streaks occur on the dishes, decrease the amount by one position. If whitish spots occur, increase the amount by one position.

10. CLEANING THE FILTERS

(Fig. A "4")

The filter system consists of:

A. A central **container** that traps the larger particles;

B. A **micro filter**, located beneath the gauze, that traps the tiniest particles ensuring a perfect rinse;

C. A **flat gauze** that continuously filters the wash water.

- To achieve excellent results every time, the filters should be checked and cleaned after each wash.
- To remove the filter unit, simply turn the handle anticlockwise **(fig. 1)**.
- For ease of cleaning, the central container is removable **(fig. 2)**.
- Remove the gauze filter **(fig.3)** and wash the whole unit under a jet of water. If necessary a small brush can be used.
- With the **Self-cleaning Micro filter**, maintenance is reduced and the filter unit need only be checked every two weeks. Nevertheless, after each wash it is advisable to check that the central container and the gauze filter are not clogged.

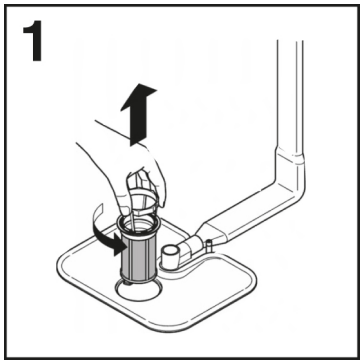

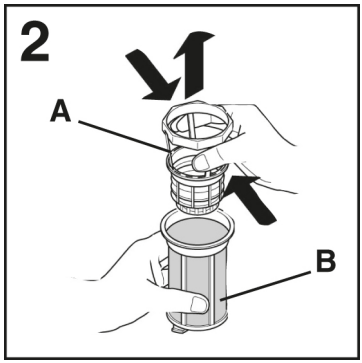

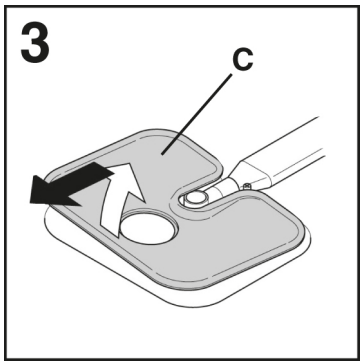

WARNING

After cleaning the filters, make sure that they are correctly reassembled and that the gauze filter is properly positioned at the bottom of the dishwasher. Make sure that the filter is screwed back, clockwise, into the gauze, as poor seating of the filter unit could have an adverse effect on the efficiency of the appliance.

Never use the dishwasher without the filters.

11. PRACTICAL HINTS

How to get really good wash results.

- Before placing the dishes in the dishwasher, remove any remaining food (bones, shells, pieces of meat or vegetables, coffee grounds, skin of fruit, cigarette ash, thooth picks etc. to avoid blocking the filters, water outlet and washing arm nozzles.
- Try not to rinse the dishes before loading them into the dishwasher.
- If saucepans and oven dishes are encrusted with the remains of burnt or roast food, it is advisable to leave them to soak before washing.
- Place the dishes face downwards.
- Try to place the dishes in such a way that they are not touching one another. If they are loaded properly you will get better results.
- After loading the dishes check that the washing arms can rotate freely.
- Pans and other dishes that have particularly stubborn food particles or remnants of burnt food should be left to soak in water with dishwasher detergent.
- To wash silver properly:

  a) rinse the silver immediately after use, especially if it has been used for mayonnaise, eggs, fish etc.;

  b) do not sprinkle detergent onto it;

  c) keep it separate from other metals.

How to make savings.

Tips on how to save money and not damage the environment when using your appliance.

- Achieve the best use of energy, water, detergent and time by using the recommended maximum load size. Save up to 50% energy by washing a full load instead of 2 half loads.
- If you want the dishwasher to give a complete wash, place the dishes in the dishwasher at the end of each meal and if necessary turn on the COLD RINSE cycle to soften the food remains and remove bigger particles of food from the new load of dishes. When the dishwasher is full start the complete wash cycle programme.
- If the dishes are not very dirty or if the baskets are not very full select an ECONOMY programme, following the instructions in the program list.
- The most efficient programmes in terms of combined use of water and energy are usually the longer-lasting ones with lower temperature.

What not to wash.

- It should be remembered that not all dishes are suitable for washing in a dishwasher. We advise against using the dishwasher to wash items in thermoplastic, cutlery with wooden or plastic handles, saucepans with wooden handles, items in aluminum, crystal leaded glass unless otherwise stated.
- Certain decorations may fade. It is therefore a good idea before loading the whole batch to wash just one of the items first so as to be sure that others like it will not fade.
- It is a good idea not to put silver cutlery with non-stainless steel handles into the dishwasher as there could be a chemical reaction between them.

When buying new crockery or cutlery always make sure that they are suitable for washing in a dishwasher.

Useful hints

- In order to avoid any dripping from the top rack, remove the lower rack first.
- If the dishes are to be left in the machine for some time, leave the door ajar, to let some air circulate and to improve the drying performance.

12. CLEANING AND MAINTENANCE

Looking after your appliance correctly can extend its lifespan.

Cleaning the appliance's exterior

- Disconnect the machine from the power supply.
- To clean the dishwasher outside, do not use solvents (degreasing action) neither abrasives, but only a cloth soaked with water.

Cleaning the appliance's interior

- The dishwasher does not require special maintenance, because the tank is self-cleaning.
- Regularly wipe the door gasket with a damp cloth to remove any food remains or rinse aid.
- Dishwasher cleaning is recommended, in order to remove limestone deposits or dirt. We suggest you run a washing cycle periodically with specialist dishwasher cleaning products. For all cleaning operations the dishwasher must be empty.
- If, in spite of the routine cleaning of the filters, you notice that the dishes or pans are not properly washed or rinsed, check that all the spray heads on the rotor arms **(fig. A "5")** are clear.

If they are blocked, clean them in the following way:

1) to remove the upper rotor arm, turn it until it lines up with the stop marked by the arrow **(fig. 1b)**. Push it upwards **(fig. 1)** and, keeping it pushed in, unscrew it in a clockwise direction **(to reassemble it repeat the same operation, but turn it anticlockwise).** The lower rotor arm can be removed simply by pulling it upwards **(fig. 2)**;

2) wash the rotor arms under a jet of water to clear any blockage in the spray heads.

Do not use tools that can deform the spray heads.

3) when you have finished, refit the rotor arms in the same position, remembering to re-align the arrow and screw into position.

- Both the door lining and the tank lining are in stainless steel; however, should spots caused by oxidation occur, this is probably due to a high level of iron salts presents in the water.
- The spots can be removed with a mild abrasive agent; never use chlorine based materials, steel wool, etc.

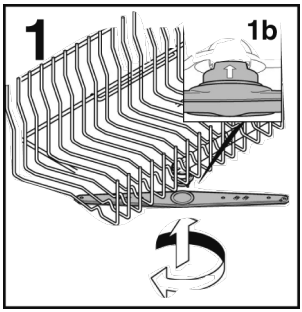

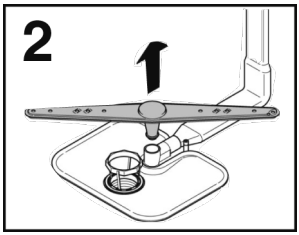

WHEN CYCLE IS FINISHED.

After every wash it is essential to turn off water supply and to switch off the machine by pressing the On/Off button to the off position.

If the machine is not going to be used for some time, it is advisable to follow these rules:

1. do an empty wash with detergent in order to clean the machine of any deposits;
2. pull out the electric plug;
3. turn off the water tap;
4. fill the rinse aid container;
5. leave the door ajar;
6. keep the inside of the machine clean;
7. If the machine is left in places where the temperature is below 0°C any water left inside the pipes may freeze. Wait until the temperature rises above zero and then wait for about 24 hours before.

13. DESCRIPTION OF THE CONTROL PANEL

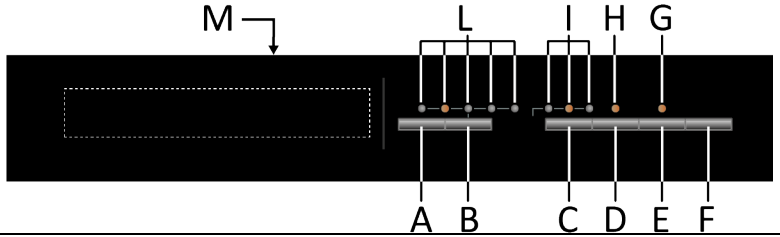

A ON/OFF button

B "PROGRAMME SELECTION" button

C "DELAY START" button

D "EXPRESS" option button

E "RESET" button for "SALT EMPTY" light

F "START/RESET" button

G "NO SALT" light

H "OPTION SELECTION" light

I "PROGRAMME STATUS" lights/"DELAY START" time lights

L "PROGRAMME SELECTION" light

M Programme legend

14. TECHNICAL DATA

SIZE

DATA	FREE-STANDING		BUILT-IN	
	WITH WORKTOP	WITHOUT WORKTOP	HALF-INTEGRATED	FULL-INTEGRATED
Width x Height x Depth (cm)	60x85x60.9	59,8x82x58	59,8x81,8 ÷ 89,8x57	59,8x81,8 ÷ 89,8x55
Depth with door open (cm)	120	117	117	117

TECHNICAL DATA (See rating plate)

Place settings (EN 50242)	12	13	14	15	16
Capacity with pans and dishes	8 people	8 people	9 people	9 people	9 people
Water supply pressure (MPa)	Min. 0,08 – Max. 0,8				
Fuse / Power input / Supply voltage	See rating plate				

15. PROGRAMME SELECTION AND SPECIAL FEATURES

Programme settings

- Open the door and place the dirty dishes inside the appliance.
- Press the **"ON/OFF"** button for about **2 seconds**.
- All the programme indicator lights will flash.
- T Choose a programme by pressing the "**PROGRAMME SELECTION**" button. The selected program indicator light will flash.
- If you wish to select an option, press the corresponding button (the indicator light will turn on).

  The option buttons can be selected or deselected WITHIN one minute of The programme commencing.

- Press the **"START"** button (the selected programme indicator light will stop flashing and remain on.
- When the door is shut, after an audible signal has sounded, the programme will start automatically.

WITHIN one minute of the programme commencing, another programme can be selected, simply by pressing the "PROGRAMME SELECTION" button.

"IMPULSE" programmes (only on some models)

The **"IMPULSE"** programmes use an impluse washing technology, which reduces consumption, noise and increases performances.

The "intermittent" working of the washing pump MUST NOT BE considered a malfunction, it is a characteristic of the impulse washing so must be considered a normal function of the programme.

Programme interruption

Opening the door when a programme is running is not recommended especially during the main wash and final hot rinse phases. However, if the door is opened while a programme is running (for example, to add dishes) the machine stops automatically.
Close the door, **without pressing any buttons**. The cycle will start from where it left off.

(only for FREESTANDING models) visible control only A running program can be interrupted without opening the door by pressing the "ON/OFF" button. In this case, simply press the "ON/OFF" button again to restart the cycle from where it left off.

WARNING:

If you open the door during the drying cycle, an audible audio signal advises you that the drying cycle has not yet finished.

Changing a running programme

Proceed as follows to change or cancel a running program:

- Hold the **"RESET"** button down for at least 3 seconds. Audible signals will sound, and the programme indicator lights will turn on and off individually and in sequence.
- Close the door of the appliance.
- The running programme will be cancelled and all the programme indicator lights will flash.
- At this point a new programme can be set.

WARNING:

Before starting a new programme, you should check that there is still detergent in the dispenser. If necessary, top up the dispenser.

Programme operations

When a programme is running the relevant indicator light will remain on and the 3 **"PROGRAMME STATUS"** indicator lights:

WASH

RINSE

DRY

will light **singularly and in sequence** to indicate the current phase.

If there is any break in the power supply while the dishwasher is operating, a special memory stores the selected programme and, when the power is restored, it continues where it left off.

Programme end

A 5 second alarm will sound (if not muted) 3 times at 30 second intervals and the programme indicator light will flash to indicate that the washing programme has finished. The dishwasher will automatically switch off.

Option buttons

"EXPRESS" button

This button provides an energy and time saving of 25% on average (according to the select cycle) reducing the wash water temperature and the drying time during the final rinse. This programme is recommended for light soil washes, and for slightly wet dishes that are not fully dry, & improved drying results.

We advise you to leave the door of the Dishwasher half-open at the end of the cycle, to allow for a natural circulation of air inside the dishwasher.

"NO SALT" indicator light

This model is provided with an indicator light on the control panel which will light up when it is necessary to reload the salt container. The appearance of white stains on dishes is generally a warning sign that the salt container needs filling.

"RESET" button for "NO SALT" indicator light

After filling the salt container, you should press this button for a few seconds, until the corresponding indicator light switches off.

WARNING:

If you press the reset button without filling the salt container, this will interfere with the correct functioning of the salt indicator light.

In order to guarantee the correct functioning of the salt indicator light, YOU MUST ALWAYS FULLY REPLENISH THE SALT CONTAINER.

"DELAY START" button

The dishwasher start time can be set with this button, delaying the start by 3, 6 or 9 hours.

Proceed as follows to set a delayed start:

- Choose a programme by pressing the **"PROGRAMME SELECTION"** button.

- Press the **"DELAY START"** button (each time the button is pressed the start will be delayed by 3, 6 or 9 hours respectively, and the corresponding time indicator light will switch on).
- To start the countdown, press the **"START"** button (the set time indicator
- light will start to flash).

If a 9 hour delay is set, countdown will be displayed by the 6h indicator light after 3 hours and the 3h indicator light after 6 hours.

At the end of the last 3 hours (at the end of countdown) the 3h indicator light will stop flashing and remain on to indicate the washing phase and the programme will start automatically.

If countdown has not ended, whereby the programme has not yet started, it is possible to change or cancel the delayed start and select another programme or to select/deselect the option button, proceeding as follows:

- Hold the **"RESET"** button down for at least 3 seconds. Some audible signals will sound and the programme indicator lights will turn on and off individually and sequentially.
- The delayed start and the selected programme will be cancelled. The programme indicator lights will flash, the dishwasher is ready start Programme.

Muted END-OF-PROGRAMME signal

The alarm for the programme end may be muted as follows:

The dishwasher must ALWAYS be off before start of this procedure.

1. Hold down the **"PROGRAMME SELECTION"** button and at the same time switch on the dishwasher by pressing the **"ON/OFF"** button (a brief audible signal will sound).
2. Keep the **"PROGRAMME SELECTION"** button pressed for at least **15** seconds (during this time, **2** audible signals will sound).
3. Release the button when the **second** audible signal sounds (3 **"PROGRAMME SELECTION"** indicator lights will come on).
4. Press the same button again: the 3 indicator lights (which indicate that the alarm is activated) will start flashing (to indicate that the alarm is off).
5. Turn off the dishwasher by pressing the **"ON/OFF"** button to confirm the new setting.

To turn the w the same procedure.

Memorising the last programme used

The last programme used can be memorised by following the procedure below:

The dishwasher must ALWAYS be off before start of this procedure.

1. Hold down the **"PROGRAMME SELECTION"** button and at the same time **turn on** the dishwasher using the **"ON/OFF" button** (a short audible signal will sound).
2. Keep the **"PROGRAMME SELECTION"** button pressed for at least **30** seconds (during this time, **3** audible signals will sound).
3. Release the button when the **THIRD** audible signal sounds (all the indicator lights will flash).
4. Press the same button again: the flashing indicator lights (memory off) will stop flashing and remain on (memory on).
5. Switch off the dishwasher by pressing the "ON/OFF" button to confirm the new setting.

To disable the memory feature, follow the same procedure.

Memorization of the last programme used.

The last programme used can be memorized by following the below:

The dishwasher must ALWAYS be off before start of this procedure

1. Hold down the **"PROGRAMME SELECTION"** button and at the same time **switch on** the dishwasher by pressing the **"ON/OFF"** button (a brief audible signal will sound).
2. Keep the **"PROGRAMME SELECTION"** button pressed for at least **30** seconds (during this time, **3** audible signals will sound).
3. Release the button when the **THIRD** audible signal sounds (all the indicator lights will flash).
4. Press the same button again: the flashing indicator light (memorization off) will stop flashing and remain on (memorization on).
5. Turn off the dishwasher by pressing the **"ON/OFF"** button to confirm the new setting.

To disable the memorization, follow the same procedure.

16. PROGRAMME LEGEND

Programme			Description
P1		Intensive	Once a day - for heavily soiled pans and any other items that have been left all day for washing.
P2		Universal	Once a day - for normal soiled pans and any other items that have been left all day for washing.
P3	eco	Eco	Programme for normally soiled tableware (the most efficient in terms of its combined energy and water consumption for that type of tableware). **Programme standardised to EN 60436.**
P4		Prewash	Short cold prewash for items that are stored in the dishwasher until you are ready to wash a full load.
P5	39'	Rapid 39'	Wash&Dry Class A fast washing cycle. Suitable for washing dishes up to 8 place settings. (Duration: 39 min).

Programmes with prewash
For wash programmes with prewash, it is advisable to add a second dose of detergent (max.10 g) directly in the machine.

Programme			Detergent for soaking (Prewash)	"IMPULSE" programmes	Temperature of wash (°C)	Average time of wash [1] (min.)	Options: "DELAY START" button	Options: "EXPRESS" button
P1		Intensive	●	▬	75	130	YES	YES
P2		Universal	▬	■	60	120	YES	YES
P3	eco	Eco	●	■	45	232	YES	YES
P4		Prewash	▬	▬	▬	5	YES	N/A
P5	39'	Rapid 39'	●	■	60	39	YES	YES

● = Add detergent for prewash

■ = **"IMPULSE"** Programmes **(only on some models)**

N/A= OPTION NOT AVAILABLE

1) With cold water (15°C) – Tollerance ±10%
With hot water the time remaining until the end of the programme is automatically displayed while the programme is running.
*Values are measured in a laboratory according to European Standard EN 50242 (consumption may vary according to conditions of usage).

17. WATER SOFTENER UNIT

Depending on the source of the supply, water contains varying amounts of limestone and minerals which are deposited on the dishes leaving whitish stains and marks. The higher the level of these minerals present in the water, the harder the water is.
The dishwasher is fitted with a water softener unit which, through the use of special regenerating salt, supplies softened water for washing the dishes. The degree of hardness of your water can be obtained from your water supply company.

Regulating the water softener

Hardness of up to 90°fH (French grading) or 50°dH (German grading) through 6 different settings. The table below lists different degrees of water hardness with the corresponding setting for the softener unit.

Level	Water hardness		Use of Regenerating salt	Water softener setting
	°fH (French grading)	°dH (German grading)		
0	0-5	0-3	NO	No indicator lights
1	6-15	4-9	YES	Indicator light 1
2	16-30	10-16	YES	Indicator lights 1, 2
3*	31-45	17-25	YES	Indicator lights 1, 2, 3
4	46-60	26-33	YES	Indicator lights 1, 2, 3, 4
5	61-90	34-50	YES	Indicator lights 1, 2, 3, 4,5

**** The water softener unit is set in the factory at level 3, as this is suitable for the majority of users.***

According to the degree of hardness of your water, regulate the softener unit in the following way:

The dishwasher must ALWAYS be off before start of this procedure.

1. Hold down the **"PROGRAMME SELECTION"** button and at the same time switch on the dishwasher by pressing the **"ON/OFF"** button for 5 seconds (a brief audible signal will sound).

2. Keep the **"PROGRAMME SELECTION"** button pressed for at least **5** seconds, **UNTIL** an audible signal sounds. Some **"PROGRAMME SELECTION"** indicator lights will come on to indicate the current water softener setting level.

3. Press the same button again to select the required water softener level: each time the button is pressed, one indicator light will come on (the water softener level is indicated by the number of lightson). For **level 0** all lights will be off.

4. Turn off the dishwasher by pressing the **"ON/OFF"** button to confirm the new setting.

WARNING!

If any problem occurs, turn the dishwasher off by pressing the "ON/OFF" button and start the procedure again from the beginning (STEP 1).

18. TROUBLESHOOTING AND WARRANTY

If you believe the dishwasher is not working correctly, consult the quick guide provided below with some practical tips on how to fix the most common problems. **If the malfunction continues or recurs, contact the Technical Assistance Centre.**

BUG REPORTS

- **Models with a display:** errors are reported by a number preceded by the letter "E" (e.g. Error 2 = E2) and a short audio signal.
- **Models without a display:** an error is shown by a sequence of flashes of every LED. The error code is shown by the number of flashes followed by a pause of 5 seconds (example: two flashes – pause 5 seconds – two flashes – repeating = Error 2).

Only models with a display

Error displayed	**Meaning and solutions**
"CHECK WATER" with a short audio signal (only on some models). **E2** (with display) with a short audio signal	**The dishwasher does not fill with water**
	Make sure the water supply is open.
	Make sure the water supply hose is not bent or crushed.
	Make sure the drain pipe is at the proper height (see installation section).
	Close the water supply, unscrew the drain pipe from the back of the dishwasher and check that the "sand" filter is not clogged.
E3 (with display) with a short audio signal	**The dishwasher does not drain water**
	Make sure the drain pipe isn't bent, trapped or blocked, and the filter is not clogged.
	Make sure the siphon is not clogged.
E4 (with display) with a short audio signal	**Water leak**
	Make sure the drain pipe isn't bent, trapped or blocked, and the filter is not clogged.
	Make sure the siphon is not clogged.
E8-Ei (with display) with a short audio signal	**The water heating element is not working correctly or the filter plate is clogged**
	Clean the filter plate.
Any other code *(with display)*	Turn off and unplug the dishwasher, wait a minute. Turn on the machine and restart a program. If the error occurs again contact an Authorised Customer Service Centre directly.

Only models without a display

If malfunctions or faults occur when a programme is running, the indicator light that corresponds to the selected cycle will blink rapidly, and an intermittent audio signal will sound. In this case, turn the dishwasher off by pressing the **"ON/OFF"** button.
After checking to make sure the water supply is open, that the drain pipe is not bent and that the siphon or filters are not clogged, set the selected program again.
If the fault persists, contact the Technical Assistance Centre.

This dishwasher is equipped with an overflow safety device that, in the event of a problem, automatically discharges any excess water.

⚠ WARNING

To ensure the correct operation of the overflow safety device, we recommend not moving or tilting the dishwasher during operation. Should it be necessary to tilt or move the dishwasher, please ensure that the washing cycle is complete and that no water remains inside the appliance.

Other faults

FAULTS	CAUSE	SOLUTION
1. No programme works	Plug not connected to wall socket	Connect electric plug
	O/I button not pressed	Press button
	Door is open	Close door
	No electricity	Check
2. Dishwasher does not fill with water	See point 1	Check
	The water tap is closed	Open the water tap
	The water supply hose is bent	Eliminate the bends in the hose
	The filter of the water supply hose is clogged	Clean the filter at the end of the hose
3. Dishwasher does not discharge water	Filter is dirty	Clean filter
	Drain pipe is bent	Eliminate the bends in the pipe
	The drain pipe extension is not correctly connected	Follow the instructions for connecting the drain pipe carefully
	The outlet connection on the wall is pointing downwards not upwards	Call a qualified technician
4. Dishwasher discharges water continuously	Position of the drain pipe is too low	Lift drain pipe to at least 40 cm above floor level

FAULTS	CAUSE	SOLUTION
5. Spray arms are not heard to rotate	Excessive amount of detergent	Reduce amount of detergent Use suitable detergent
	Item prevents arms from rotating	Check
	Filtering plate and filter very dirty	Clean filtering plate and filter
6. On electronic appliances without a display: one or more indicator lights flashing quickly	Water supply tap turned off	Switch off the appliance. Turn on the tap. Re-set the cycle.
7. Dishes only partially washed	See point 5	Check
	Bottom of saucepans have not been washed well	Burnt on food remains must be soaked before putting pans in dishwasher
	Edge of saucepans have not been washed well	Reposition saucepans
	Spray arms are partially blocked	Remove spray arms by unscrewing ring nuts clockwise and wash under running water
	The dishes have not been loaded properly	Do not place the dishes too close together
	The end of the drain pipe is immersed in water	The end of the drain pipe must not come into contact with the outflow water
	An incorrect amount of detergent has been measured out, or the detergent is old and hard	Increase the measure according to how dirty the dishes are, or change detergent
	The cap of the salt container is not closed properly	Choose a more vigorous programme
	The wash programme is not thorough enough	Tighten it properly
8. Detergent not dispensed or partially dispensed	Cutlery, dishes, pans, etc., stop the detergent dispenser from opening	Position dishes so as not to obstruct the dispenser
9. Presence of white spots on dishes	Mains water is too hard	Check salt and rinse aid level and regulate. Should the fault persist, contact the Technical Assistance Centre
10. Noise during wash	The dishes knock against one another	Re-check loading of dishes in the basket
	The revolving arms knock against the dishes	Re-check loading of dishes in the basket
11. The dishes are not completely dry	Inadequate air flow	Leave the dishwasher door ajar at the end of the wash program to allow the dishes to dry naturally
	Rinse aid missing	Fill the rinse aid dispenser

N.B.: Should any of the above situations result in a bad wash performance or insufficient rinsing, remove dirt deposits from the dishes by hand since the final drying cycle hardens the dirt, making it difficult to remove with a subsequent wash.
If the malfunction continues, contact the Technical Assistance Centre, quoting the model of the dishwasher. This is found on the plate on the upper section of the inside of the dishwasher door, or on the warranty. This information will make it possible to take quicker, more effective action.

It is always recommended to use original spare parts, that are available at our Authorised Customer Service Centres.

Assistance and Warranty
The product is guaranteed under the law, and under the terms and conditions stated on the warranty certificate included with the product. The certificate should be stored and shown to an authorized Technical Assistance Centre in case of need, together with the proof of purchase. You can also check the warranty conditions on our website.
For assistance, please fill in the online form or contact us at the number indicated on the support page of our website.

The manufacturer declines all responsibility for any printing errors in this booklet. Moreover, the manufacturer reserves the right to make any changes deemed useful to its products without changing their essential characteristics.

19. ENVIRONMENTAL CONDITIONS

This appliance is marked a cording to the European directive 2012/19/EUon Waste Electrical and Electronic Equipment (WEEE).

WEEE contains both polluting substances (which can cause negative consequences for the environment) and basic components (which can be re-used).

It is important to have WEEE subjected to specific treatments, in order to remove and dispose properly all pollutants, and recover and recycle all materials.

Individuals can play an important role in ensuring that WEEE does not become an environmental issue; it is

- WEEE should not be treated as household waste;
- WEEE should be handed over to the relevant collection points managed by the municipality or by registered companies. In many countries, for large WEEE, home collection could be present.

In many countries, when you buy a new appliance, the old one may be returned to the retailer who has to collect it free of charge on a one-to-one basis, as long as the equipment is of equivalent type and has the same functions as the supplied equipment.

EN

TECHNICAL NOTES FOR CABINET FITTERS

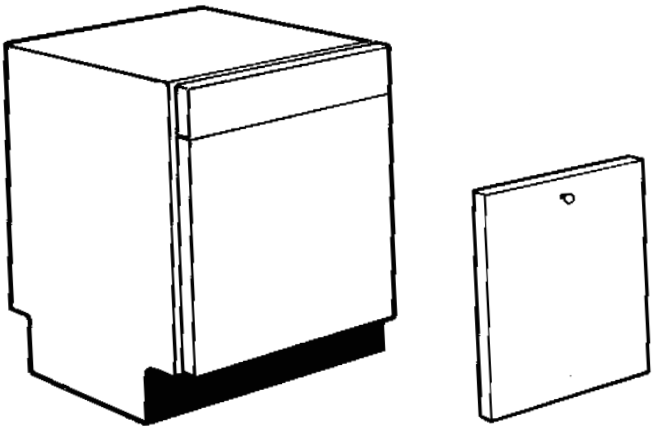

User instructions

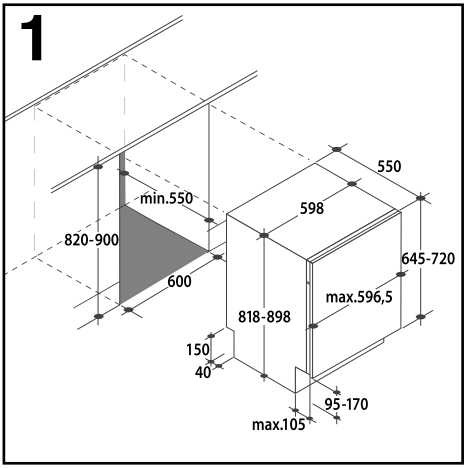

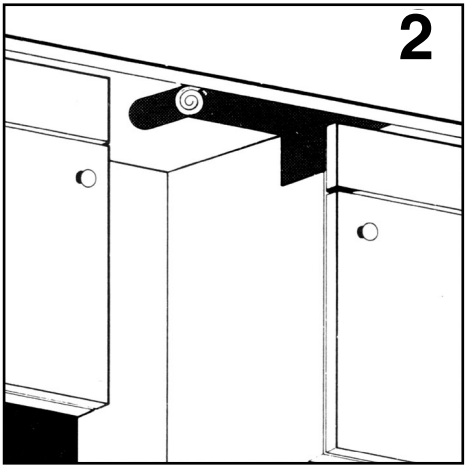

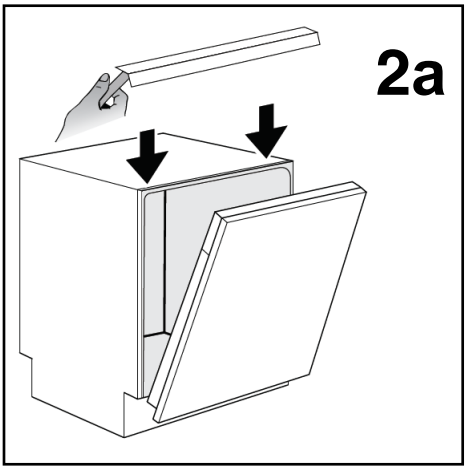

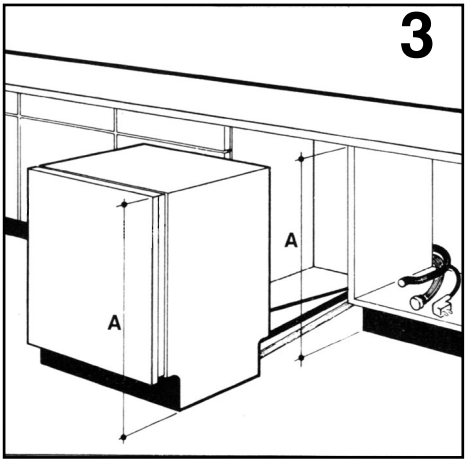
3
A
A

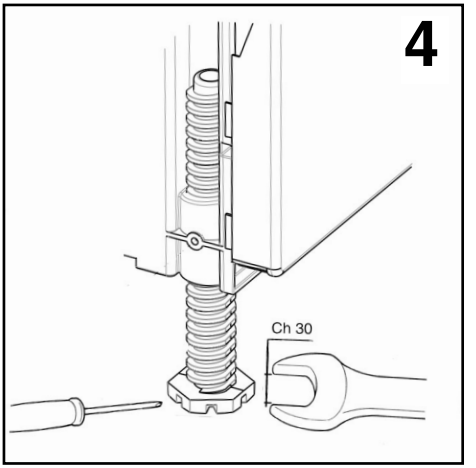
4
Ch 30

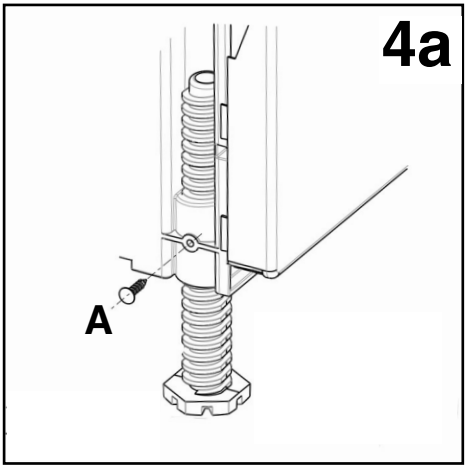
4a
A

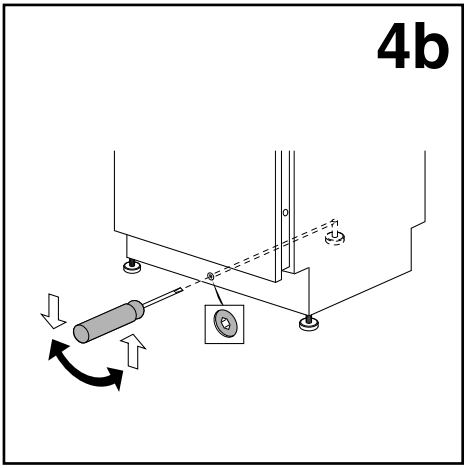
4b

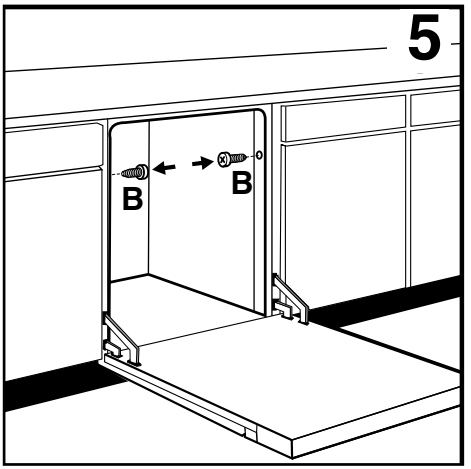
5
B
B

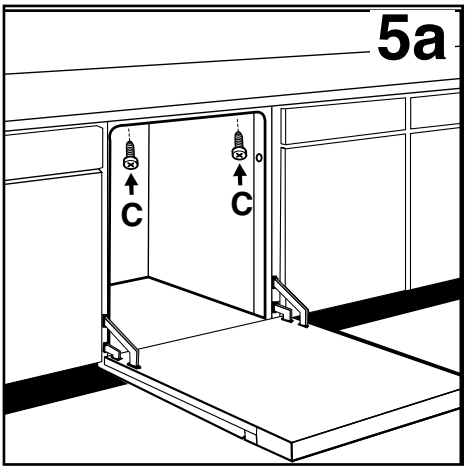
5a
C
C

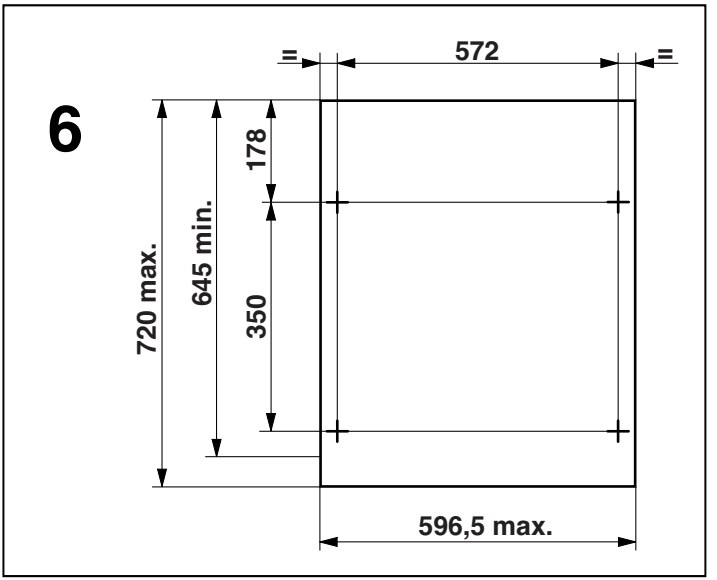
6
572
=
=
178
720 max.
645 min.
350
596,5 max.

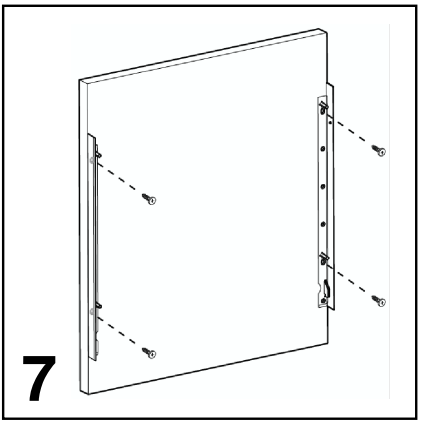
7

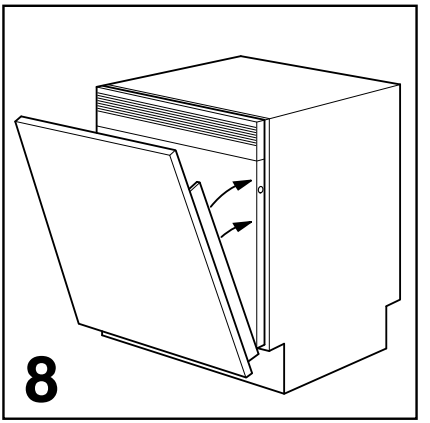
8

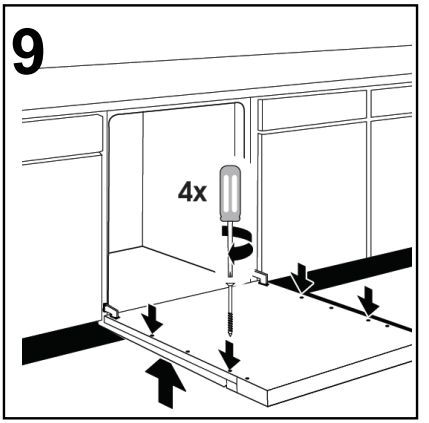
9
4x

10

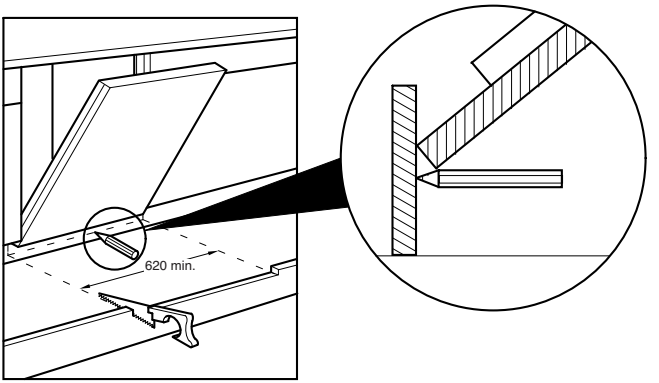

10a

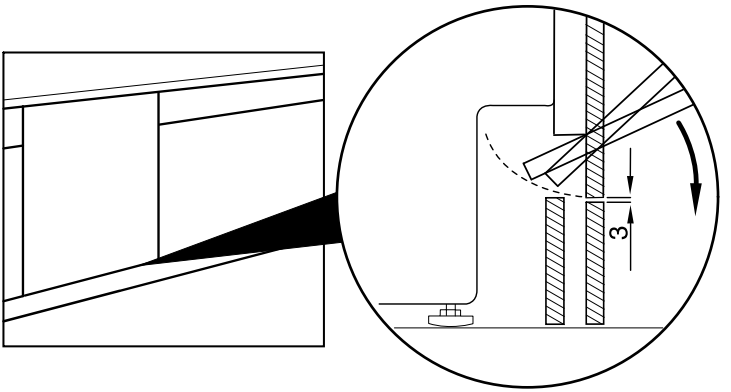

This dishwasher model can be embedded in modular furniture, under a counter top, a continuous counter top or a sink.

The housing dimensions must be the same as those indicated in the **figure 1**.

The adjustable feet allow the height of the machine to be varied from 818 to 898 mm.

Installation under the counter top

Apply the steam protection adhesive tape under the counter top when it is made of chipboard or of any other non-waterproof material **(fig. 2)**.

Apply the steam protection adhesive tape on the dishwasher **(fig. 2a)**

Insert the dishwasher in the housing **"A"** then adjust the height and level it by means of the adjustable feet **(fig. 3-4)**.

Once the height of the dishwasher has been defined, it is necessary to fix a 13 mm long screws **"A"** in the bottom-frame. This should only be done on the front feet, as indicated in the figure **4a**.

To allow for easy adjustment of the appliance when it is fitted into the cavity, some models are fitted with an adjustable foot located centrally at the rear. This can be adjusted by turning a screw located at the bottom of the front panel of the machine, as illustrated in **fig. 4b**.

Connect the dishwasher to water and power following the instruction booklet.

You should secure the dishwasher into the housing unit. It is possible to do this in the following ways:

- **THROUGH THE ADJOINING HOUSING UNIT** with the supplied 16 mm long screws **"B"** (as indicated in the **figure 5**).
- **TO THE WORKTOP** (if possible) with the supplied 30 mm long screws **"C"** (as indicated in the **figure 5a**).

Wooden panel installation

This dishwasher model is equipped with an auto-balancing system in the door and comes ready to mount a wooden panel of the following size:

Width 596,5 mm max

Height from 645 to 720 mm max

Thickness from 18 to 22 mm max

This allows the use of a regular wing taken from a drawer furniture weighing from 3 to 8 kg; for coverings weighing more, ask for information to the Assistance Service.

Drilling arrangements

Drill 12 mm deep holes in the panel using a 2 mm diameter drill according to the measures indicated in the **figure 6**.

Fasten the two supplied frames with 4 of the 4 x 16 mm diameter screws, setting them at the center of the eyelets **(fig. 7)**.

Hang the panel on the dishwasher door and align it by adjusting the frames with the eyelets.

Fix the frames with the other 6 screws 4x16 mm in the specif holes **(fig. 7)**.

Fasten the panel to the dishwasher door **(fig. 8)**

Open the dishwasher door and fasten the panel with the 4 screws 4x45 mm in the pre-drilled holes **(fig. 9)**

Adaptation of the base

For model fitted with fixed pivoting point, in order to allow the door rotation, a space must be cut out in the base as indicated in the **figure 10.**

Proceed as follows:

Open slightly the dishwasher door, let the covering touch the base and mark its lower edge on the base with a pencil; cut out the interfering part.

For models fitted with cantilevered hinges the rotation requires only a 3 mm space therefore normally no cut out is required as shown in fig. 10a.

Product Information Sheet

COMMISSION DELEGATED REGULATION (EU) 2019/2017

Supplier's name or trademark: SILVERLINE

Supplier's address: Orta Mah.Topkapı Maltepe Cad. No:6 Silkar Plaza Kat:3 Bayrampaşa / İstanbul, TR

Model identifier: D11042B03

General product parameters:

Parameter	Value	Parameter	Value	
Rated capacity (ps)	14	Dimensions in cm	Height	82
			Width	60
			Depth	55
EEI	55,9	Energy efficiency class	E	
Cleaning performance index	1,121	Drying performance index	1,061	
Energy consumption in kWh [per cycle],based on the eco programme using cold water fill. Actual energy consumption will depend on how the appliance is used.	0,950	Water consumption in litres [per cycle], based on the eco programme. Actual water consumption will depend on how the appliance is used and on the hardness of the water.	10,8	
Programme duration (h:min)	3:52	Type	Built-in	
Airborne acoustical noise emissions (dB (A) re 1 pW)	46	Airborne acoustical noise emission class	C	
Off-mode (W)	0,45	Standby mode (W)	0,45	
Delay start (W) (if applicable)	4,00	Networked standby (W) (if applicable)	2,00	

Minimum duration of the guarantee offered by the supplier: 24 months

Additional information:

Weblink to the supplier’s website, where the information in point 6 of Annex II to Commission Regulation (EU) 2019/2022 is found: www.silverline.com

GARANTİ ŞARTLARI

1. Garanti süresi malın teslim tarihinden itibaren başlar ve 2 yıldır.

2. Bütün parçaları dahil olmak üzere malın tamamı firmamız tarafından garanti süresince garanti kapsamındadır.

3. Malın garanti süresi içerisinde arızalanması durumunda, tamirde geçen süre garanti süresine eklenir. Malın tamir süresi en fazla 20 iş günüdür. Bu süre mala ilişkin arızanın servis istasyonuna, servis istasyonunun olmaması durumunda, malın satıcısı, bayii, acentesi, temsilciliği, ithalatçısı veya imalatçısından birisine bildirim tarihinden itibaren başlar. Malın arızasının, 10 iş günü içinde giderilmemesi halinde; üretici veya ithalatçı, malın tamiri tamamlanıncaya kadar, benzer özelliklere sahip başka bir malı tüketicinin kullanımına tahsis etmek zorundadır.

4. Malın garanti süresi içinde, gerek malzeme ve işçilik, gerekse montaj hatalarından dolayı arızalanması halinde, işçilik masrafı, değiştirilen parça bedeli ya da başka herhangi bir ad altında hiçbir ücret talep edilmeksizin tamiri yapılacaktır.

5. Malın ayıplı olduğunun anlaşılması durumunda tüketici;

a) Satılanı geri vermeye hazır olduğunu bildirerek sözleşmeden dönme,

b) Satılanı alıkoyup ayıp oranında satış bedelinden indirim isteme,

c) Aşırı bir masraf gerektirmediği takdirde, bütün masrafları satıcıya ait olmak üzere satılanın ücretsiz onarılmasını isteme,

d) İmkan varsa, satılanın ayıpsız bir misli ile değiştirilmesini isteme, seçimlilik haklarından birini kullanabilir. Satıcı, tüketicinin tercih ettigi bu talebi yerine getirmekle yükümlüdür.

6. Tüketicinin ücretsiz onarım hakkını kullanması halinde malın;

a) Garanti süresi içinde tekrar arızalanması,

b) Tamiri için gereken azami sürenin aşılması,

c) Tamirinin mümkün olmadığının, yetkili servis istasyonu, satıcı, üretici veya ithalatçı tarafından bir raporla belirlenmesi, durumlarında; tüketici malın bedel iadesini, ayıp oranında bedel indirimini veya imkan varsa malın ayıpsız misli ile değiştirilmesini satıcıdan talep edebilir. Satıcı, tüketicinin talebini reddedemez. Bu talebin yerine getirilmemesi durumunda satıcı, üretici ve ithalatçı müteselsilen sorumludur. Malın ayıpsız misli ile değiştirilmesinin satıcı için orantısız güçlükleri beraberinde getirecek olması halinde tüketici, sözleşmeden dönme veya ayıp oranında bedelden indirim haklarından birini kullanabilir.

7. Malın kullanma kılavuzunda yer alan hususlara aykırı kullanılmasından kaynaklanan arızaların yanı sıra aşağıda açıklanan koşullarda, ürün garanti kapsamına girmez.

a) Garanti Belgesi üzerinde malın seri numarasında tahrifat yapıldığı haller,

b) SILVERLINE yetkili personeli ya da yetkili servisleri haricinde kişilerin cihazın tamir ve tadiline müdahale etmesi sonucu oluşan arızalar,

c) Cihaza bağlanan dış donanımdan (regülatör, kesintisiz güç kaynağı vb.) kaynaklanan arızalar,

d) Anormal voltaj düşüklüğü veya fazlalığından, hatalı elektrik tesisatından, cihazın etiketinde belirtilenden farklı bir şebeke gerilimine bağlanmasıyla oluşan arızalar,

e) Malın tesliminden sonraki nakiller ve yerleştirme sonucu (düşme, aşırı sarsılma, darbe vs.) oluşabilecek arızalar,

f) Cihazın kullanım hatalarından meydana gelen dış ve iç yüzeylerdeki bozulma, çizilme, kırılmalar ve arızalar,

g) Doğa olaylarının (yıldırım, sel, su baskını, deprem, yangın vs.) yol açacağı arızalar.

Garanti Belgesinin tekemmül ettirilerek tüketiciye verilmesi sorumluluğu tüketicinin malı satın aldığı yetkili satıcı, acente ya da temsilciliklere aittir.
Tüketiciler; Şikayet ve itirazlar için tüketici mahkemelerine ve tüketici hakem heyetlerine başvurabilir. Garanti belgesi ile ilgili olarak çıkabilecek sorunlar için T.C. Gümrük ve Ticaret Bakanlığı Tüketicinin Korunması ve Piyasa Gözetimi Genel Müdürlüğüne başvurabilir.

MÜŞTERİ SEÇİMLİLİK HAKLARI

1. Malın ayıplı olduğunun anlaşılması durumunda tüketici;

a) Satılanı geri vermeye hazır olduğunu bildirerek sözleşmeden dönme,

b) Satılanı alıkoyup ayıp oranında satış bedelinden indirim isteme,

c) Aşırı bir masraf gerektirmediği takdirde, bütün masrafları satıcıya ait olmak üzere satılanın ücretsiz onarılmasını isteme,

d) İmkan varsa, satılanın ayıpsız bir misli ile değiştirilmesini isteme, seçimlilik haklarından birini kullanabilir.Satıcı, tüketicinin tercih ettiği bu talebi yerine getirmekle yükümlüdür.

GARANTİ BELGESİ

MALIN

Cinsi: BULAŞIK MAKİNESİ

Markası: SILVERLINE

Modeli: D11042B03

Ürün Kodu: 1.11042.11.110.03

Seri No: .....

SATICI FİRMANIN

Unvanı: .....

Adresi: .....

.....

Tel-Faks: .....

Fatura Tarihi: .....

Fatura No: .....

Yetkili Kaşe ve İmza: .....

Teslim Tarihi ve Yeri: .....

ALICININ

Adı, Soyadı: .....

Adresi: .....

.....

Tel: .....

Genel Müdür
Mustafa LAÇİN

Azami Tamir Süresi 20 İşgünü

Garanti Süresi 2 Yıl

SILVERLINE EV GEREÇLERİ
SATIŞ VE PAZARLAMA ANONİM ŞİRKETİ
Orta Mah. Topkapı Maltepe Cad. Silkar Plaza
No:6 K:3 P.K. 34030 Bayrampaşa / İST
Tel: 0 212 484 48 00 Faks: 0 212 481 40 08
Haliç Kurumlar V.D. 769 038 9456 İTO:549979
Mersis NO:0-7690-3894-5600018

ÜRETİCİ FİRMA / MANUFACTURER COMPANY

SILVERLINE Ev Gereçleri Satış ve Pazarlama A.Ş.
Orta Mah. Topkapı Maltepe Cad. No: 6 Silkar Plaza Kat: 3
Bayrampaşa / İstanbul P.K. 34030
Tel: 0 212 484 48 00 Faks: 0 212 481 40 08

444 4 758

SILVERLINE

www.silverline.com

21.09 - 41054275.B